K-Reihe
Série K
K-range

die kompakten
les compacts
compact gears

1-stufige Schneckengetriebe
Réducteurs à vis sans fin à un étage
Single-stage worm gears

Schneckengetriebe der **K-Reihe** können mit jedem Flanschmotor kombiniert werden. Ein eventuell erforderlicher Adapterflansch wird auf Wunsch mitgeliefert.

Spielarm: Je nach Reduktion beträgt das Getriebespiel am unbelasteten Getriebe bei Drehung der Ausgangswelle von Links- auf Rechtsanschlag zwischen 2 und 6 Winkelminuten.
Für den eventuellen Anbau von Tachogenerator, Impulsgeber oder Bremse usw. wird die Schneckenwelle herausgeführt und ein Anbauflansch montiert.

Les réducteurs à vis sans fin de la **série K** sont adaptables à tout type de moteur à flasque. Si nécessaire, nous pouvons fournir, sur demande un flasque d'adaptation pour tout autre moteur.

Jeu réduit: Selon la réduction, le jeu du réducteur à vide se situe entre 2 et 6 minutes d'angle, lors de la rotation de l'axe de sortie de butée gauche à butée droite.
Pour le montage d'une génératrice tachymétrique, d'un contacteur ou d'un frein, les réducteurs seront fournis avec flasque d'adaptation et avec l'axe rapide sortant du côté opposé au moteur.

Worm gears in the **K-range** can be combined with all standard flange motors. On request an adaptor flange can also be supplied.

Minimum backlash: Depending on the ratio, the backlash in no load condition is between 2 and 6 minutes, when turning the outputshaft from left stop to right stop.
Additions such as tacho, encoder or brake can be supplied with output wormshaft on opposite side of the motor and mounting flange.

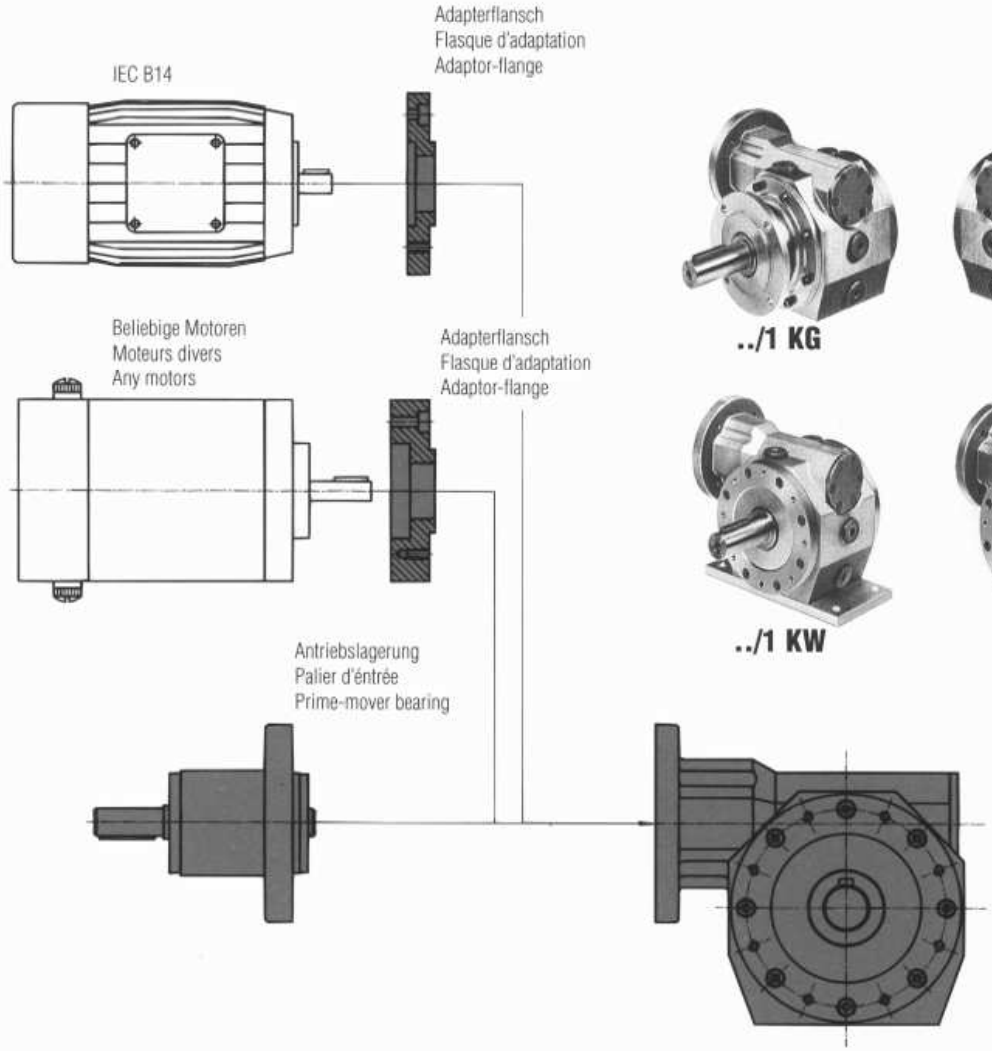

../1 KG

../ 11 KG

../1 KW

../ 1 KA

Type	Achsabstand Entraxe Axle base	Max. zul. Drehmoment Couple max. admissible Max. admissible torque	Reduktionen/Réductions/Ratios Wirkungsgrad/Rendement/Efficiency														
1/1K.	36 mm	– 70 Nm	i:	**100**	**75**	**58**	**46**	**37**	**28,5**	**22,5**	**18**	**15**	**12**	**10**	**8,5**	**5**	
			η:	0,40	0,55	0,64	0,68	0,70	0,77	0,80	0,82	0,86	0,87	0,87	0,89	0,91	
2/1K.	47 mm	– 148 Nm	i:	**100**	**72**	**60**	**50**	**42**	**36**	**30**	**24,5**	**20,5**	**18**	**16**	**11,7**	**8,5**	**5**
			η:	0,51	0,56	0,64	0,68	0,70	0,72	0,78	0,80	0,82	0,84	0,86	0,89	0,91	0,92
3/1K.	63 mm	– 327 Nm	i:	**66**	**57**	**50**	**44**	**39**	**30**	**24,5**	**20**	**16**	**11,7**	**7**			
			η:	0,63	0,67	0,70	0,72	0,74	0,79	0,82	0,86	0,87	0,90	0,93			
4/1K.	74 mm	– 505 Nm	i:	**93**	**81**	**70**	**61**	**52**	**47**	**42**	**38**	**35**	**30**	**25**	**20,5**	**16**	**11,7** **8,7**
			η:	0,57	0,64	0,68	0,70	0,71	0,73	0,74	0,75	0,76	0,79	0,82	0,85	0,87	0,90 0,92

Drehmomentstützen und **Klemmhohlwellen** siehe Register 10
Bras de couple et **arbres creux avec serrage** voir index 10
Torque arms and **clamp hollow shafts** look at index 10