Etabloc R

Close-coupled pumps

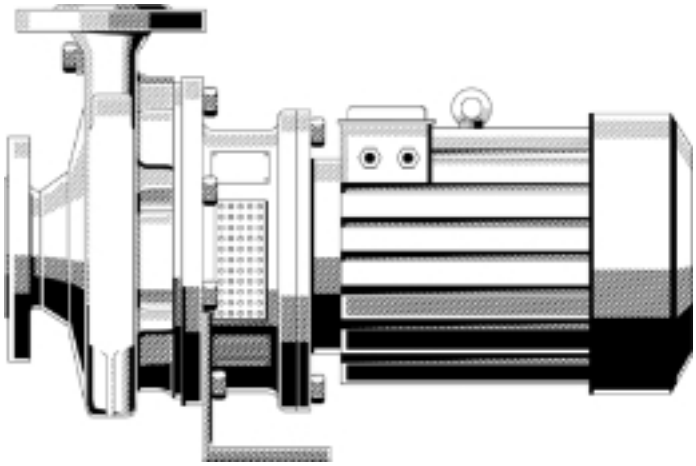

Fields of application

- Water supply
- Sprinkling
- Irrigation
- Drainage
- Heating systems
- Air-conditioning systems
- Drinking water
- Service water
- Hot water
- Cooling water
- Swimming pool water
- Sea water
- Fire-fighting water
- Brackish water
- Condensate
- Brine
- Oils
- Cleaning agents

Operating data

Q	up to 580 m^3/h, 161 l/s
H	up to 95 m
t	-30 to +140 °C
p_2	up to 16 bar [1)]

1) see pressure/temperature limits, page 5

Designation

Etabloc G (N) 50-160 / 75 2

- Type series
- Casing material e.g. JL1040 [2)]
- Stub shaft design with standardized motor
- Pump size, e.g.
- Motor rating: kW x 10 (e.g. 7.5 kW)
- Number of motor poles

1) to EN 1561 = GJL-250

Shaft seal

Mechanical seal to DIN 24 960

Design/Variants

Volute casing pumps, single-stage [3)], with ratings to EN 733. The shaft is fitted with a replaceable shaft sleeve in the shaft seal area. Volute casing and impeller supplied with replaceable wear rings [4)].

3) Etabloc 32-23 double-stage
4) except Etabloc 25-20 and 32-23

Etabloc GN, MN, SN, BN, CN
Pump and motor flanged together to form a close-coupled unit, with standardized motor.
Pump shaft and motor shaft are rigidly connected.

Etabloc G, M
Pump and motor flanged together to form a close-coupled unit, with common shaft

Drive

Standard version Etabloc N
Surface-cooled KSB-IEC three-phase squirrel cage motor.

Winding:	up to 2.2 kW 220-240 V/380-420 V 3kW and above 380-420/660-725 V
Design:	up to 4 kW IM V1 5.5 kW and above IM V15
Enclosure:	IP 55
Thermal class:	F with temperature sensors: 3 PTC resistors
Operating mode:	continuous operation S1

or
surface-cooled three-phase squirrel cage motor as described above, but West European brand to KSB's choice.

Flameproof version Etabloc N
Surface-cooled IEC three-phase squirrel cage motor, West European brand to KSB's choice.

Winding:	up to 1.85 kW 220-240 V/380-420 V for 2.5 kW and above 380-420/660-725 V
Design:	up to 3.3 kW IM V1 4.6 kW and above IM V15
Enclosure:	IP 55 or IP 54
Type of protection:	EExe II
Thermal class:	T3
Operating mode:	continuous operation S1

Standard version Etabloc G, M
Surface-cooled KSB three-phase squirrel cage motor with longer shaft and special flange

Winding:	up to 2.2 kW: 230/400 V for 3 kW and above: 400/690 V
Design:	up to 4 kW: without foot 5.5 kW and above: with foot
Enclosure:	IP 55 or IP 54
Thermal class:	F
Operating mode:	continuous operation S1

Contact guard:
Cover plates on drive lantern to EN 294

TÜV CERT
DIN EN ISO 9001

General Member of European Foundation for Quality Management

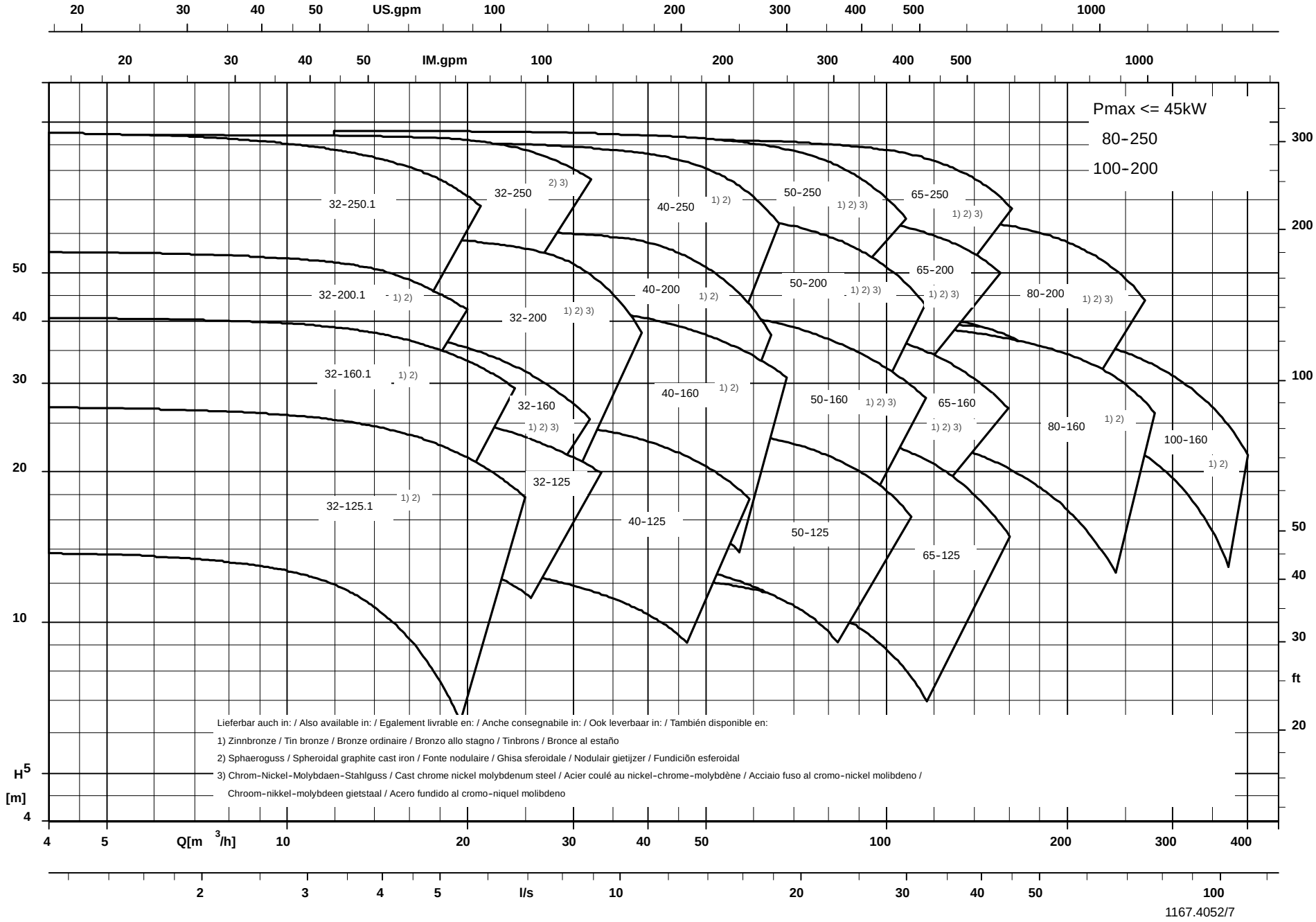
US.gpm
IM.gpm
n ≈ 2900 1/min
Pmax <= 45kW
80-250
100-200
32-250.1
32-250
40-250
50-250
65-250
32-200.1
32-200
40-200
50-200
65-200
80-200
32-160.1
32-160
40-160
50-160
65-160
80-160
100-160
32-125.1
32-125
40-125
50-125
65-125
1) 2)
2) 3)
1) 2) 3)
H
[m]
ft
Q[m³/h]
l/s
Lieferbar auch in: / Also available in: / Egalement livrable en: / Anche consegnabile in: / Ook leverbaar in: / También disponible en:
1) Zinnbronze / Tin bronze / Bronze ordinaire / Bronzo allo stagno / Tinbrons / Bronce al estaño
2) Sphaeroguss / Spheroidal graphite cast iron / Fonte nodulaire / Ghisa sferoidale / Nodulair gietijzer / Fundición esferoidal
3) Chrom-Nickel-Molybdaen-Stahlguss / Cast chrome nickel molybdenum steel / Acier coulé au nickel-chrome-molybdène / Acciaio fuso al cromo-nickel molibdeno /
Chroom-nikkel-molybdeen gietstaal / Acero fundido al cromo-niquel molibdeno

1167.4052/7

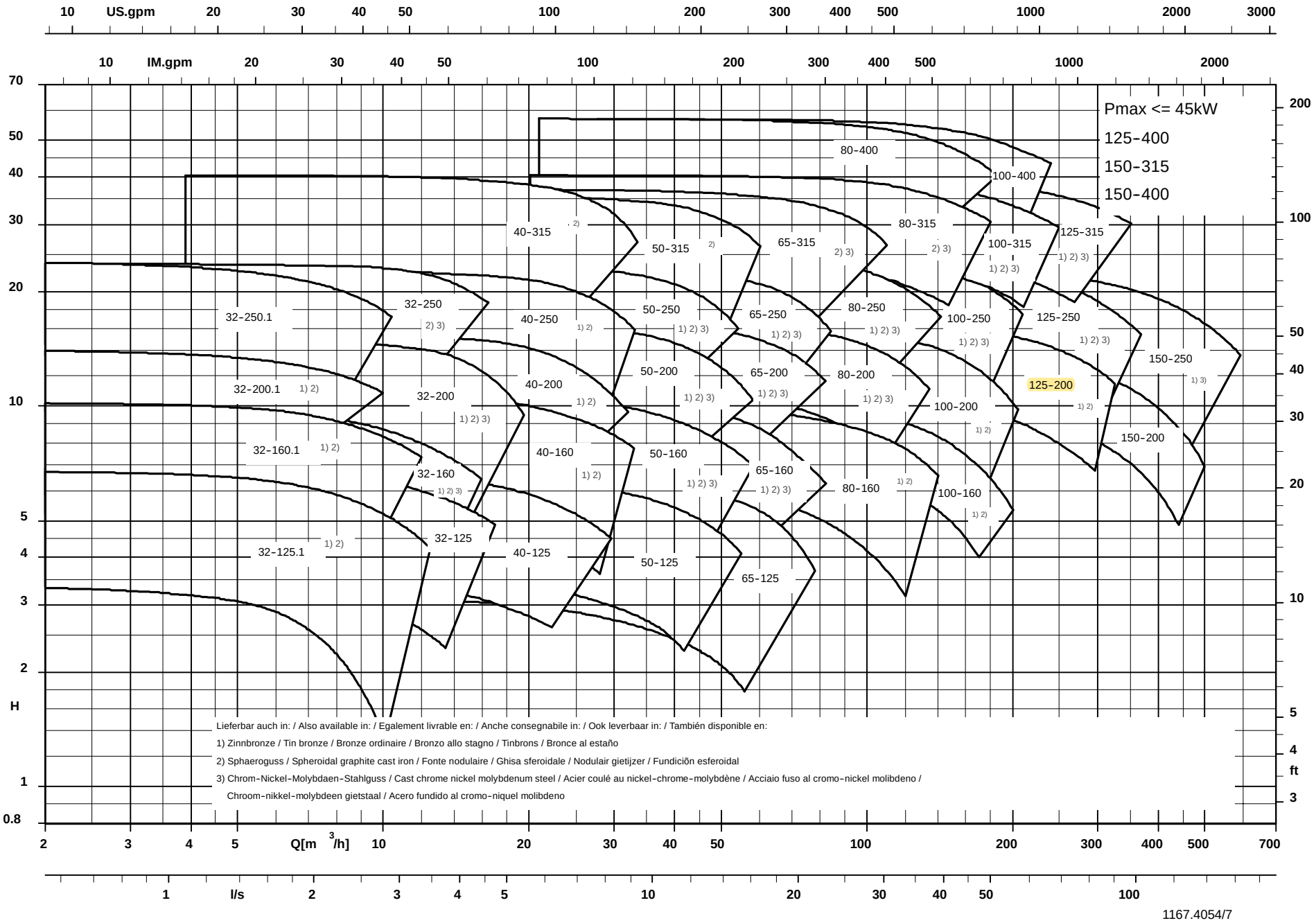

n ≈ 1450 1/min

1167.4054/7

KSB

Etabloc

Materials

	Etabloc G, GN	Etabloc M, MN	Etabloc BN
Volute casing	Grey cast iron JL1040 1)	Grey cast iron JL1040 1)	Tin bronze CC480K-GS 3)
Discharge cover	Grey cast iron JL1040 1)	Grey cast iron JL1040 1)	Tin bronze CC480K-GS 3)
Impeller	Grey cast iron JL1040 1)	Tin bronze CC480K-GS 3)	Tin bronze CC480K-GS 3)
Casing wear rings	Grey cast iron GG	Grey cast iron / Leaded bronze GG/CC495K-GS 3)	Leaded bronze CC495K-GS 3)
Shaft	Tempering steel C45N	Tempering steel C45N	Chrome nickel molybdenum steel 1.4571
Shaft sleeve	Chrome nickel molybdenum steel 1.4571	Chrome nickel molybdenum steel 1.4571	Chrome nickel molybdenum steel 1.4571
Drive lantern	Grey cast iron JL1040 1)	Grey cast iron JL1040 1)	Grey cast iron JL1040 1)

	Etabloc SN	Etabloc CN
Volute casing	Nodular cast iron JS1025 2)	Cast chrome nickel molybdenum steel 1.4408
Discharge cover	Nodular cast iron JS1025 2)	Cast chrome nickel molybdenum steel 1.4408
Impeller	Grey cast iron JL1040 1)	Cast chrome nickel molybdenum steel 1.4408
Casing wear rings	Grey cast iron GG	Cast chrome nickel molybdenum steel 1.4408
Shaft	Tempering steel C45N	Chrome nickel molybdenum steel 1.4571
Shaft sleeve	Chrome nickel molybdenum steel 1.4571	Chrome nickel molybdenum steel 1.4571
Drive lantern	Grey cast iron JL1040 1)	Grey cast iron JL1040 1)

1) to EN 1561 = GJL-250
2) to EN 1563 = GJS-400-18-LT
3) to EN 1982

Etabloc N

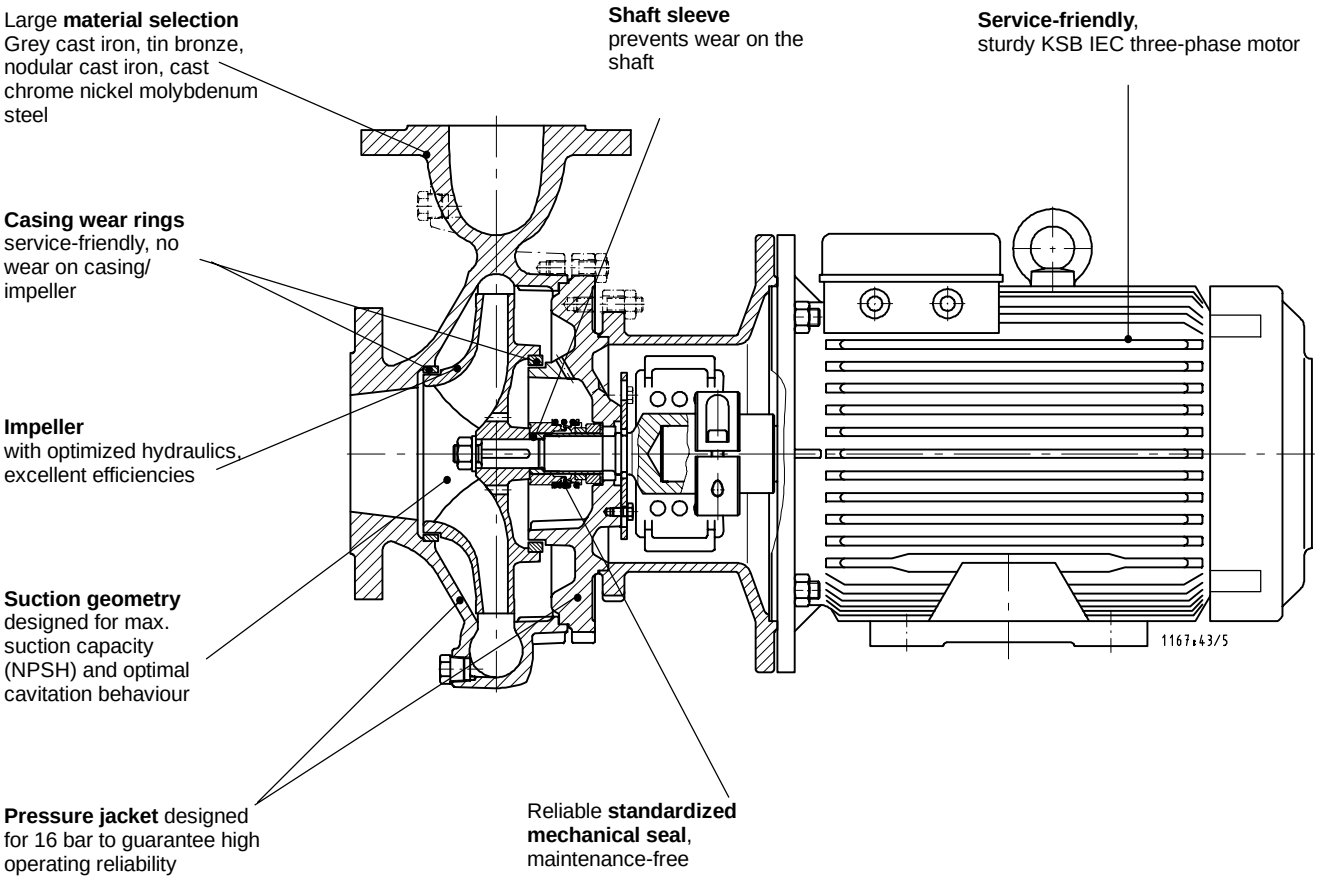

Pressure and Temperature Limits

Etabloc	Product temperature 1)4)	Discharge pressure p_2 2)	Test pressure 3)
G, GN	-30 °C to + 140 °C	5)	up to 21 bar
M, MN	-30 °C to + 140 °C		up to 21 bar
SN	-30 °C to + 140 °C		up to 25 bar
BN	-30 °C to + 140 °C	10 bar	up to 13 bar
CN	-30 °C to + 140 °C	5)	up to 21 bar

1) For hot water heating systems to DIN 4752, section 4.5, application limits must be observed.
2) The sum of inlet pressure and shut-off head must not exceed the values shown in the diagram.
3) The casing components are checked for leakage by means of an internal pressure test to AN 1897/75-03 D00 with water.
4) For product temperatures > 140 °C, Etabloc SY, Etaline SY shall be used.
5) See diagram

Pressure/Temperature Diagram for Flanges to ISO 7005-1 and EN 1092-2

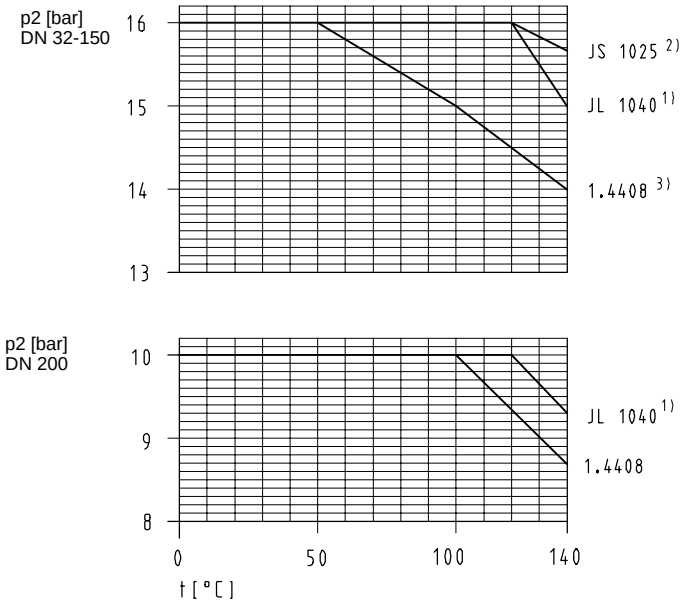

1) to EN 1561 = GJL-250
2) to EN 1563 = GJS-400-18-LT
3) DN 65-150 only; DN 32-50 16 bar

Etabloc	32-125.1/... 32-160.1/... 32-200.1/... 32-250.1/...	32-125/... 32-160/... 32-200/... 32-250/...	40-125/... 40-160/... 40-200/... 40-250/... 40-315/...	50-125/... 50-160/... 50-200/... 50-250/... 50-315/...	65-125/... 65-160/... 65-200/... 65-250/... 65-315/...	80-160/... 80-200/... 80-250/... 80-315/... 80-400/...	100-160/... 100-200/... 100-250/... 100-315/... 100-400/...	125-200/... 125-250/... 125-315/... 125-400/...	150-200/... 150-250/... 150-315/...
Grey cast iron / grey cast iron (G,GN)	x x x x	x x x x	x x x x x	x x x x x	x x x x x	x x x x x	x x x x x	x x x x	x x x
Grey cast iron / tin bronze (M,MN)	x x x x	x x x x	x x x x x	x x x x x	x x x x x	x x x x x	x x x x x	x x x x	x x x
Nodular cast iron / grey cast iron (SN)	x x x -	- x x x	- x x x x	- x x x x	- x x x x	x x x x -	x x x x -	x x x x	- - x
Tin bronze / tin bronze (BN)	x x x -	- x x -	- x x x -	- x x x[8]	- x x[8] x[8] -	x[8] x[8] x[8] -	x[8] x[8] x x[8] -	x x x[8] -	- x[8] -
Cast CrNiMo steel / cast CrNiMo steel (CN)	- - - -	- x x x	- - - - -	- x x x -	- x x x x	- x x x -	- - x x -	- x x -	- x x

Medium handled	Application limits	Materials Casing/Impeller: Grey cast iron / grey cast iron (G,GN)	Grey cast iron / tin bronze (M,MN)	Nodular cast iron / grey cast iron (SN)	Tin bronze / tin bronze (BN)	Cast CrNiMo steel / cast CrNiMo steel (CN)	Shaft seal Mechanical seal: U3BEGG (6)	U3U3X4GG (9)	Q1Q1X4GG (10)	BQ1EGG (11)	Reference code	Comments
Water [1]												
Brackish water [3]	t ± 25 °C p ± 10 bar				X				X		BN10	Cast CrNiMo steel possible
Condensate [2]	t ± 120 °C p ± 10 bar	X								X	G11, GN11	
Condensate, unconditioned	t ± 120 °C p ± 10 bar					X				X	CN11	
Cooling water [1] (no anti-freezes)	t ± 60 °C [6] p ± 10 bar	X							X		G10, GN10	open circuit: M 10/MN 10 required
Cooling water pH value ² 7.5 (with anti-freeze)	t ± 30-110°C p ± 10 bar	X								X	G11, GN11	open circuit: M 11/MN 11 required
Dam water [1]	t ± 60 °C [6] p ± 10 bar		X						X		MN10	If solids-laden: contact KSB
Drinking water [1]	t ± 60 °C [7] p ± 10 bar		X							X	MN11	
Fire-fighting water [1]	t ± 60 °C [6] p ± 10 bar		X						X		M10, MN10	Please contact KSB if delivery is to VdS guideline
Fully desalinated water	t ± 120 °C p ± 10 bar					X				X	CN11	Purity requirements cannot be met.
Fully desalinated water as boiler feed water [2]	t ± 120 °C p ± 10 bar	X								X	G11, GN11	
Heating water [2]	t ± 120 °C p ± 10 bar	X								X	G11, GN11	If used as circulating pump to DIN 4752: p_{max} ² 10 bar If tough materials are specified: "S"
Heating water [2]	t ± 140 °C p ± 16 bar	X					X				G6, GN6	
Heating water [2]	t ± 110 °C p ± 10 bar	X							X		G10, GN10	
Partly desalinated water [2]	t ± 120 °C p ± 10 bar	X								X	G11, GN11	
Pure water [5]	t ± 60 °C [7] p ± 10 bar	X								X	G11, GN11	
Raw water [1]	t ± 60 °C [6] p ± 10 bar	X							X		G10, GN10	
Sea water [3]	t ± 25 °C p ± 10 bar				X				X		BN10	Cast CrNiMo steel possible, if required
Slightly contaminated water [1]	t ± 60 °C [6] p ± 10 bar	X							X		G10, GN10	open circuit: M 11/MN 11 required
Swimming-pool water (fresh water)[1]	t ± 60 °C p ± 10 bar	X							X		G10, GN10	Also applies to requirements to DIN 19 643.
Swimming-pool water (sea water) [2]	t ± 40 °C p ± 10 bar				X				X		BN10	Cast CrNiMo steel possible, for t ± +25 °C
Coolants, cooling brines												
Cooling brine, inorganic, pH value ² 7.5	t -30–+25 °C p ± 10 bar	X								X	G11, GN11	
Water with anti-freeze, pH value ² 7.5 [1][5]	t -30–+110 °C p ± 10 bar	X								X	G11, GN11	

1) General criteria for results of water analysis: pH value ≧ 7;
chloride (Cl) content ≦250 mg/kg. Chlorine (Cl_2) ≦0.6 mg/kg.
2) Treatment to VdTÜV 1466; additional requirement: O_2 ≦ 0.02 mg/l
3) Criteria for all parts made of bronze: ammonia (NH3) ≦ 5 mg/kg, free from hydrogen sulphide (H2S); no limitation of Cl content required in this case.
Please contact KSB if limits are exceeded.
4) Anti-freeze on ethylene glycol basis with inhibitors. Content > 20 % to 50% (e.g. Antifrogen N)
5) No ultra-pure water! Conductivity at 25 °C: ≦ 800 µS/cm, neutral with regard to chemical corrosion
6) Mechanical seal suitable for t ≦ 110 °C
7) Mechanical seal suitable for t ≦ 120 °C
8) Except for Etabloc ≥ 30 kW

Example:
Given: pure water 15 °C; Q = 50 m^3/h; H = 20 m

Found: Etabloc GN 40 - 125/402 GN 11

Material resp. design variant (as per above table)
Pump size (as per characteristic curve 2900 1/min)
Reference code (as per above table)

Etabloc	32-125.1/… 32-160.1/… 32-200.1/… 32-250.1/…	32-125/… 32-160/… 32-200/… 32-250/…	40-125/… 40-160/… 40-200/… 40-250/… 40-315/…	50-125/… 50-160/… 50-200/… 50-250/… 50-315/…	65-125/… 65-160/… 65-200/… 65-250/… 65-315/…	80-160/… 80-200/… 80-250/… 80-315/… 80-400/…	100-160/… 100-200/… 100-250/… 100-315/… 100-400/…	125-200/… 125-250/… 125-315/… 125-400/…	150-200/… 150-250/… 150-315/…
Grey cast iron / grey cast iron	x x x x	x x x x	x x x x x	x x x x x	x x x x x	x x x x x	x x x x x	x x x x	x x x
Grey cast iron / tin bronze	x x x x	x x x x	x x x x x	x x x x x	x x x x x	x x x x x	x x x x x	x x x x	x x x
Nodular cast iron / grey cast iron	x x x -	- x x x	- x x x x	- x x x x	- x x x x	x x x x -	x x x x -	x x x x	- - x
Tin bronze / tin bronze	x x x -	- x x -	- x x x -	- x x x1) -	- x x1) x1) -	x1) x1) x1) - -	x1) x1) x x1) -	x x x1) -	- x1) -
Cast CrNiMo steel / cast CrNiMo steel	- - - -	- x x x	- - - - -	- x x x -	- x x x x	- x x x -	- - x x -	- x x -	- x x

Medium handled	Application limits	Materials Casing/Impeller					Shaft seal Mechanical seal		Reference code	Comments
		Grey cast iron / grey cast iron	Grey cast iron / tin bronze	Nodular cast iron / grey cast iron	Tin bronze / tin bronze	Cast CrNiMo steel / cast CrNiMo steel	U3U3X4GG	Q1Q1X4GG		
		G,GN	M,MN	SN	BN	CN	9	10		
Oils/Emulsions										
Diesel oil, fuel oil EL	t ± 60 °C p ± 10 bar			X				X	SN10	Grey cast iron possible, unless specific standards have to be observed
Drilling/Grinding emulsion	t ± 60 °C p ± 10 bar	X					X		G9, GN9	
Lubricating oil, turbine oil, does not apply to SDF oils (hardly inflammable)	t ± 80 °C p ± 10 bar			X				X	SN10	If specified "without" internal primer, contact KSB. Grey cast iron possible, unless specific standards have to be observed
Oil-water emulsion	t ± 60 °C p ± 16 bar	X					X		G9, GN9	
Cleaning agents										
Bottle rinsing lyes	t ± 90 °C p ± 10 bar	X							G7, GN7	Q_1Q_1EGG

1) Except for Etabloc ≥ 30 kW

Example:
Given: fuel oil EL 15 °C; Q = 50 m^3/h; H = 20 m

Found: Etabloc SN 40 - 125/402 SN 10

Material resp. design variant (as per above table) — Etabloc SN
Pump size (as per characteristic curve 2900 1/min) — 40 - 125/402
Reference code (as per above table) — SN 10

Etabloc G, M 25-20, 32-23

Medium handled	Application limits	Materials Casing/Impeller		Shaft seal Mechanical seal		Reference code	Comments
		Grey cast iron/ grey cast iron	Grey cast iron/ tin bronze	BSVGG	BVEGG		
		G	M	4	7		
Water 1)							
Condensate 2)	t ± 110 °C p ± 10 bar	X			X	G7	Only Etabloc G 25-20
Cooling water 1) (no anti-freezes)	t ± 60 °C 5) p ± 10 bar	X		X		G4	open circuit: M 4 required
Cooling water pH value ² 7.5 (with anti-freeze) 3)	t -30–+110 °C p ± 10 bar	X			X	G7	Only Etabloc G 25-20
Dam water 1)	t ± 60 °C 5) p ± 10 bar		X	X		M4	
Heating water 2)	t ± 110 °C p ± 10 bar	X		X		G4	If used as circulating pump to DIN 4752: p_{max} ± 10 bar
Partly desalinated water 1)	t ± 120 °C p ± 10 bar	X			X	G7	Only Etabloc G 25-20
Pure water 4)	t ± 60 °C 6) p ± 10 bar	X			X	G7	Only Etabloc G 25-20
Raw water 1)	t ± 60 °C 5) p ± 10 bar	X		X		G4	
Slightly contaminated water 1)	t ± 60 °C 5) p ± 10 bar	X		X		G4	
Swimming-pool water 1) (fresh water)	t ± 60 °C p ± 10 bar	X		X		G4	Also applies to requirements to DIN 19 643.
Coolants, cooling brines							
Cooling brine, inorganic, pH value ² 7.5	t -30–+25 °C p ± 10 bar	X			X	G7	Only Etabloc G 25-20
Water with anti-freeze, pH value ² 7.5 1)5)	t -30–+110 °C p ± 10 bar	X			X	G7	Only Etabloc G 25-20
Cleaning agents							
Bottle rinsing lyes		X			X	G7	Only Etabloc G 25-20

1) General criteria for results of water analysis: pH value ≧ 7; chloride (Cl) content ≦250 mg/kg. Chlorine (Cl_2) ≦0.6 mg/kg.
2) Treatment to VdTÜV 1466; additional requirement: O_2 ≦ 0.02 mg/l
3) Antifreeze on ethylene glycol basis with inhibitors. Content: > 20 % to 50 % (e.g. Antifrogen N)
4) No ultra-pure water! Conductivity at 25 °C: ≦ 800 µS/cm.
5) Mechanical seal suitable for t ≦ 110 °C
6) Mechanical seal suitable for t ≦ 120 °C

Example:
Given: pure water 15 °C; Q = 8 m³/h; H = 45 m

Found: Etabloc G 25 - 20/302 G7

Material resp. design variant (as per above table)
Pump size (as per characteristic curve 2900 1/min)
Reference code (as per above table)

Etabloc	Ⓜ	kW	400 V ≈A
≈2900 1/min			2)
25-20/152	90S	1,5	3,35
25-20/222	90L	2,2	4,6
25-20/302	100L	3,0	6,3
25-20/402	112M	4,0	8,3
32-23/402 1)	112M	4,0	8,3
32-23/552 1)	112L	5,5	11,0
32-125.1/072	80a	0,75	1,8
32-125.1/112	80b	1,1	2,6
32-125.1/152	90S	1,5	3,35
32-125.1/222	90L	2,2	4,6
32-160.1/222	90L	2,2	4,6
32-160.1/302	100L	3,0	6,3
32-200.1/302	100L	3,0	6,3
32-200.1/402	112M	4,0	8,3
32-200.1/552	132Sa	5,5	11,0
32-250.1/752	132S	7,5	14,6
32-250.1/1102	160Ma	11,0	20,7
32-125/112	80b	1,1	2,6
32-125/152	90S	1,5	3,35
32-125/222	90L	2,2	4,6
32-125/302	100L	3,0	6,3
32-160/302	100L	3,0	6,3
32-160/402	112M	4,0	8,3
32-200/552	132Sa	5,5	11,0
32-200/752	132S	7,5	14,6
32-250/1102	160Ma	11,0	20,7
32-250/1502	160M	15,0	28,0
40-125/152	90S	1,5	3,35
40-125/222	90L	2,2	4,6
40-125/302	100L	3,0	6,3
40-125/402	112M	4,0	8,3
40-160/402	112M	4,0	8,3
40-160/552	132Sa	5,5	11,0
40-160/752	132S	7,5	14,6
40-200/752	132S	7,5	14,6
40-200/1102	160Ma	11,0	20,7
40-250/1102	160Ma	11,0	20,7
40-250/1502	160M	15,0	28,0
40-250/1852	160L	18,5	33,0
40-250/2202	180M	22,0	40,0
50-125/302	100L	3,0	6,3
50-125/402	112M	4,0	8,3
50-125/552	132Sa	5,5	11,0
50-125/752	132S	7,5	14,6
50-160/752	132S	7,5	14,6
50-160/1102	160Ma	11,0	20,7
50-200/1502	160M	15,0	28,0
50-200/1852	160L	18,5	33,0
50-200/2202	180M	22,0	40,0
50-250/1852	160L	18,5	33,0
50-250/2202	180M	22,0	40,0
50-250/3002	200L	30,0	54,0
50-250/3702	200L	37,0	65,0
65-125/402	112M	4,0	8,3
65-125/552	132Sa	5,5	11,0
65-125/752	132S	7,5	14,6
65-160/1102	160Ma	11,0	20,7
65-160/1502	160M	15,0	28,0
65-200/1852	160L	18,5	33,0
65-200/2202	180M	22,0	40,0
65-200/3002	200L	30,0	54,0
65-250/3002	200L	30,0	54,0
65-250/3702	200L	37,0	65,0
65-250/4502	225M	45,0	78,0
80-160/1102	160Ma	11,0	20,7
80-160/1502	160M	15,0	28,0
80-160/1852	160L	18,5	33,0
80-160/2202	180M	22,0	40,0
80-160/3002	200L	30,0	54,0
80-200/3002	200L	30,0	54,0
80-200/3702	200L	37,0	65,0
80-200/4502	225M	45,0	78,0
80-250/3002	200L	30,0	54,0
80-250/3702	200L	37,0	65,0
80-250/4502	225M	45,0	78,0
100-160/3002	200L	30,0	54,0
100-160/3702	200L	37,0	65,0
100-200/3002	200L	30,0	54,0
100-200/3702	200L	37,0	65,0
100-200/4502	225M	45,0	78,0

Etabloc	Ⓜ	kW	400 V ≈A
≈1450 1/min			2)
25-20/034	71b	0,37	1,15
32-125.1/024	71a	0,25	0,80
32-160.1/034	71b	0,37	1,15
32-200.1/054	80a	0,55	1,60
32-250.1/114	90S	1,1	2,8
32-250.1/154	90L	1,5	3,6
32-125/034	71b	0,37	1,15
32-160/054	80a	0,55	1,60
32-200/074	80b	0,75	2,0
32-200/114	90S	1,1	2,8
32-250/154	90L	1,5	3,6
32-250/224	100La	2,2	5,1
40-125/024	71a	0,25	0,80
40-125/034	71b	0,37	1,15
40-125/054	80a	0,55	1,6
40-160/054	80a	0,55	1,6
40-160/074	80b	0,75	2,0
40-200/114	90S	1,1	2,8
40-200/154	90L	1,5	3,6
40-250/224	100La	2,2	5,1
40-250/304	100L	3,0	6,7
40-315/304	100L	3,0	6,7
40-315/404	112M	4,0	8,8
40-315/554	132S	5,5	12,0
50-125/054	80a	0,55	1,6
50-125/074	80b	0,75	2,0
50-160/114	90S	1,1	2,8
50-160/154	90L	1,5	3,6
50-200/224	100La	2,2	5,1
50-200/304	100L	3,0	6,7
50-250/304	100L	3,0	6,7
50-250/404	112M	4,0	8,8
50-315/404	112M	4,0	8,8
50-315/554	132S	5,5	11,5
50-315/754	132M	7,5	16,0
65-125/074	80b	0,75	2,0
65-125/114	90S	1,1	2,8
65-160/114	90S	1,1	2,8
65-160/154	90L	1,5	3,6
65-160/224	100La	2,2	5,1
65-200/304	100L	3,0	6,7
65-200/404	112M	4,0	8,8
65-250/554	132S	5,5	11,5
65-315/754	132M	7,5	15,5
65-315/1104	160M	11,0	21,5
80-160/154	90L	1,5	3,6
80-160/224	100La	2,2	5,1
80-160/304	100L	3,0	6,7
80-200/404	112M	4,0	8,8
80-200/554	132S	5,5	11,5
80-250/754	132M	7,5	15,5
80-250/1104	160M	11,0	21,5
80-315/1104	160M	11,0	21,5
80-315/1504	160L	15,0	28,5
80-315/1854	180M	18,5	35,0
80-315/2204	180L	22,0	42,0
80-400/3004	200L	30,0	56,0
80-400/3704	225S	37,0	67,0
100-160/304	100L	3,0	6,7
100-160/404	112M	4,0	8,8
100-200/554	132S	5,5	11,5
100-200/754	132M	7,5	15,5
100-250/1104	160M	11,0	21,5
100-250/1504	160L	15,0	28,5
100-315/1854	180M	18,5	35,0
100-315/2204	180L	22,0	42,0
100-315/3004	200L	30,0	56,0
100-400/3004	200L	30,0	56,0
100-400/3704	225S	37,0	67,0
100-400/4504	225M	45,0	81,0
125-200/754	132M	7,5	15,5
125-200/1104	160M	11,0	21,5
125-250/1504	160L	15,0	28,5
125-250/1854	180M	18,5	35,0
125-315/3004	200L	30,0	56,0
125-315/3704	225S	37,0	67,0
125-400/3004	200L	30,0	56,0
125-400/3704	225S	37,0	67,0
125-400/4504	225M	45,0	81,0
150-200/1104	160M	11,0	21,5

Etabloc	Ⓜ	kW	400 V ≈A
≈1450 1/min			2)
150-250/1504	160L	15,0	28,5
150-250/1854	180M	18,5	35,0
150-250/2204	180L	22,0	42,0
150-250/3004	200L	30,0	56,0
150-315/3004	200L	30,0	56,0
150-315/3704	225S	37,0	67,0
150-315/4504	225M	45,0	81,0

Etabloc N...ex	Ⓜ	kW	400 V ≈A
≈2900 1/min			2)
32-125.1/072	80a	0,75	1,76
32-125.1/132	90S	1,3	2,75
32-125.1/182	90L	1,85	3,85
32-160.1/252	100L	2,5	5,2
32-160.1/332	112M	3,3	6,9
32-200.1/462	132Sa	4,6	9,0
32-250.1/752	160Ma	7,5	13,2
32-125/132	90S	1,3	2,75
32-125/182	90L	1,85	3,85
32-125/252	100L	2,5	5,2
32-160/332	112M	3,3	6,9
32-200/462	132S	4,6	9,0
32-200/752	160Ma	7,5	13,2
40-125/182	90L	1,85	3,85
40-125/252	100L	2,5	5,2
40-125/332	112M	3,3	6,9
40-160/462	132Sa	4,6	9,0
40-160/752	160Ma	7,5	13,2
50-125/332	112M	3,3	6,9
50-125/462	132Sa	4,6	9,0
50-160/752	160Ma	7,5	13,2
65-125/462	132Sa	4,6	9,0
65-125/752	160Ma	7,5	13,2
≈1450 1/min			
32-200.1/054	80a	0,55	1,5
32-200.1/074	80b	0,75	2,0
32-250.1/134	90L	1,35	3,1
32-160/054	80a	0,55	1,5
32-200/074	80b	0,75	2,0
32-250/134	90L	1,35	3,1
40-125/054	80a	0,55	1,5
40-160/074	80b	0,75	2,0
40-200/134	90L	1,35	3,1
50-125/054	80a	0,55	1,5
50-125/074	80b	0,75	2,0
50-160/134	90L	1,35	3,1
65-125/074	80b	0,75	2,0
65-160/134	90L	1,35	3,1

1) zweistufig/two stages/2 étages/a due stadi/tweetraps

2) The current values A given are guide values. For exact current values please refer to the motor nameplate.

Etabloc G, M

up to motor size 112 = 4 kW

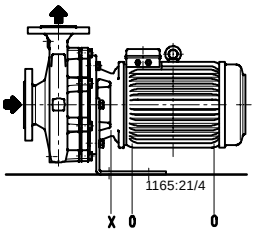

As-delivered condition
Horizontal installation, attachment below

motor size 132 = 5.5 kW bis 180 = 22 kW

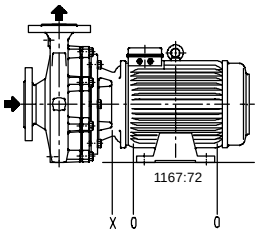

up to motor size 112 = 4 kW

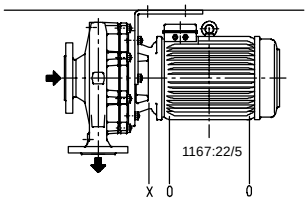

Horizontal installation, attachment above.
Motor has to be moved through 180°.

For vertical installation with motor on top
please contact KSB

Position of condensate holes o = open
x =closed

Etabloc GN, MN, BN[1)], SN[1)], CN[1)]

up to motor size 112 = 4 kW

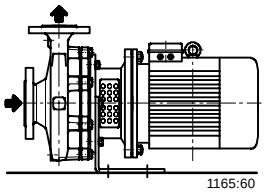

As-delivered condition
Horizontal installation, attachment below

motor size 132 = 5.5 kW bis 180 = 22 kW

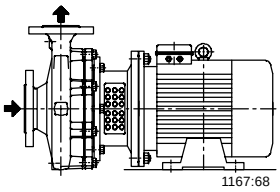

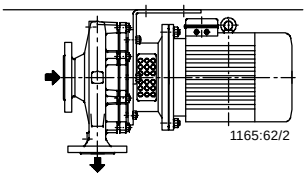

Horizontal installation, attachment above.
Motor has to be moved through 180°.

For vertical installation with motor on top
please contact KSB

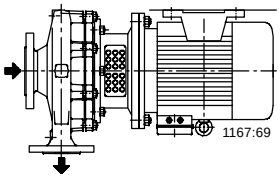

1) Volute casing with foot

Etabloc GN[1)], MN[1)], SN[1)], CN[1)]

up to motor size 200 = 30 kW to 225 = 45 kW

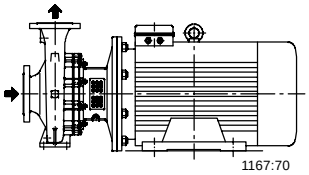

As-delivered condition
Horizontal installation, attachment below

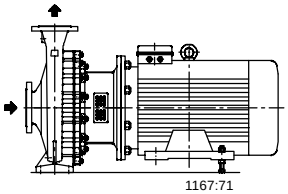

1) Volute casing with foot

Etabloc G, M 25-20/... - 40-250/..., n ≈ 2900 1/min

mit Stützfuß (bis Motorbaugröße 112 = 4 kW)
mit Motorfuß (ab Motorbaugröße 132 = 5,5 kW)
with support foot (up to motor size 112 = 4 kW)
with motor foot (motor size 132 = 5.5 kW and above)
avec béquille (jusqu'à taille de moteur 112 = 4 kW)
avec pied de moteur (à partir de la taille de moteur 132 = 5,5 kW)
con piede angolare (fino alla grandezza del motore 112 = 4 kW)
con piede di fusione (a partire della grandezza del motore 132 = 5,5 kW)
met voetsteun (tot motorgrootte 112 = 4 kW)
met motorvoet (vanaf motorgrootte 132 = 5,5 kW)

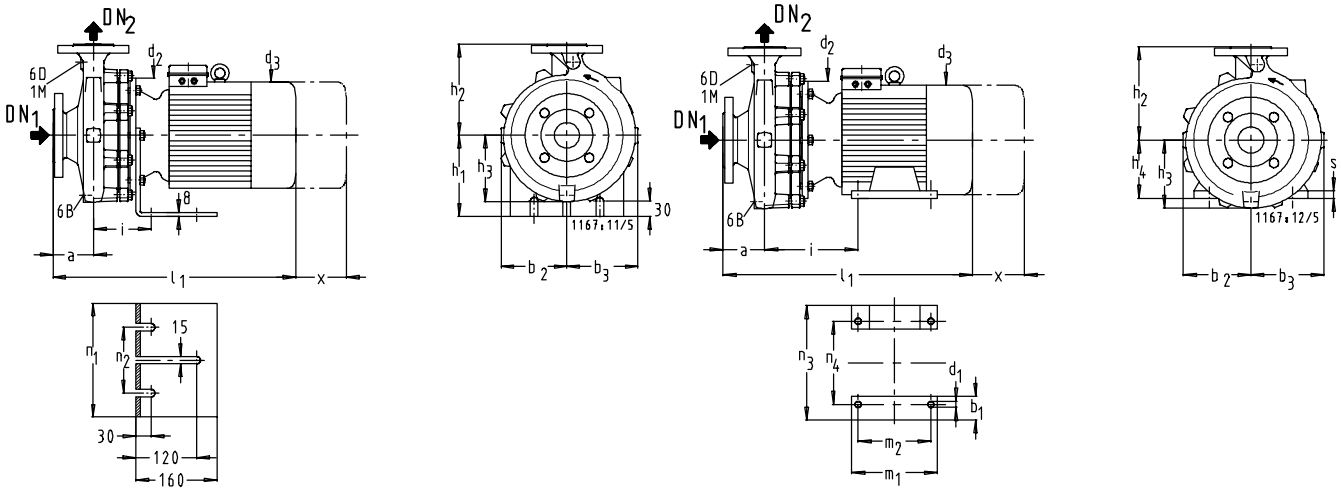

1 M	Druckmeßgerät-Anschluß / Pressure gauge connection / Indicateur de pression / Manomètre / Manometro / Manometer	Rc 3/8 1)
6 B	Förderflüssigkeit-Entleerung / Casing drain / Vidange du liquide pompé / Scarico del liquido convogliato / Vloeistof- aftap	Rc 3/8 1)
6 D	Förderflüssigkeit-Auffüllen und Entlüften / Filling and venting of medium handled / Remplissage et purge d'air du liquide pompé / Riempimento del liquido convogliato spurgo dell'aria / Vloeistof vullen en ontluchten	Rc 3/8 1)

mm

Etabloc G, M	DN_1 2)	DN_2 2)	a	b_1 ≈	b_2	b_3	d_1	d_2	d_3 ≈	h_1	h_2	h_3	h_4	i	l_1 ≈	m_1 ≈	m_2	n_1	n_2	n_3 ≈	n_4	s	x
25-20/152	40	25	90		140	140		215	178	150	175	140		105	436			214	130				145
25-20/222	40	25	90		140	140		215	178	150	175	140		105	461			214	130				145
25-20/302	40	25	90		140	140		215	198	150	175	140		105	486			214	130				145
25-20/402	40	25	90		140	140		215	222	150	175	140		105	507			214	130				145
32-23/402 3)	40	32	122		125	135		215	222	150	175	130		80	497			214	130				
32-23/552 3)	40	32	122		125	135		215	222	150	175	130		80	542			214	130				
32-125.1/072	50	32	80		113	113		225	160	160	140	103		118	426			225	130				100
32-125.1/112	50	32	80		113	113		225	160	160	140	103		118	426			225	130				100
32-125.1/152.2	50	32	80		113	113		225	178	160	140	103		118	461			225	130				100
32-125.1/152.1	50	32	80		113	113		225	178	160	140	103		118	461			225	130				100
32-125.1/222	50	32	80		113	113		225	178	160	140	103		118	461			225	130				100
32-160.1/222.2	50	32	80		116	125		225	178	160	160	115		118	461			225	130				100
32-160.1/222.1	50	32	80		116	125		225	178	160	160	115		118	461			225	130				100
32-160.1/302	50	32	80		116	125		225	198	160	160	115		118	498			225	130				100
32-200.1/302	50	32	80		128	137		275	198	160	180	130		118	498			225	130				100
32-200.1/402.2	50	32	80		128	137		275	222	160	180	130		118	513			225	130				100
32-200.1/402.1	50	32	80		128	137		275	222	160	180	130		118	513			225	130				100
32-200.1/552	50	32	80	43	128	137	12	275	265		180	130	132	192	546	180	140			250	216	15	100
32-250.1/752 4)	50	32	100	43	164	171	12	320	265		225	162	132	198	566	180	140			250	216	15	100
32-250.1/1102 4)	50	32	100	70	164	171	14	320	323		225	162	160	205	665	260	210			320	254	21	100
32-125/112	50	32	80		113	113		225	160	160	140	103		118	426			225	130				100
32-125/152	50	32	80		113	113		225	178	160	140	103		118	461			225	130				100
32-125/222	50	32	80		113	113		225	178	160	140	103		118	461			225	130				100
32-125/302	50	32	80		113	113		225	198	160	140	103		118	498			225	130				100
32-160/302.2	50	32	80		113	125		225	198	160	160	115		118	498			225	130				100
32-160/302.1	50	32	80		113	125		225	198	160	160	115		118	498			225	130				100
32-160/402	50	32	80		113	125		225	222	160	160	115		118	523			225	130				100
32-200/552.2 4)	50	32	80	43	132	141	12	275	265		180	133	132	198	546	180	140			250	216	15	100
32-200/552.1 4)	50	32	80	43	132	141	12	275	265		180	133	132	198	546	180	140			250	216	15	100
32-200/752 4)	50	32	80	43	132	141	12	275	265		180	133	132	198	546	180	140			250	216	15	100
32-250/1102.2 4)	50	32	100	70	170	176	14	320	323		225	168	160	205	665	260	210			320	254	21	100
32-250/1102.1 4)	50	32	100	70	170	176	14	320	323		225	168	160	205	665	260	210			320	254	21	100
32-250/1502 4)	50	32	100	70	170	176	14	320	323		225	168	160	205	665	260	210			320	254	21	100
40-125/152	65	40	80		113	113		225	178	160	140	103		118	461			225	130				100
40-125/222.2	65	40	80		113	113		225	178	160	140	103		118	461			225	130				100
40-125/222.1	65	40	80		113	113		225	178	160	140	103		118	461			225	130				100
40-125/302.2	65	40	80		113	113		225	198	160	140	103		118	498			225	130				100
40-125/302.1	65	40	80		113	113		225	198	160	140	103		118	498			225	130				100
40-125/402	65	40	80		113	113		225	222	160	140	103		118	523			225	130				100
40-160/402	65	40	80		115	131		225	222	160	160	118		118	523			225	130				100
40-160/552.2	65	40	80	43	115	131	12	225	265		160	118	132	198	546	180	140			250	216	15	100
40-160/552.1	65	40	80	43	115	131	12	225	265		160	118	132	198	546	180	140			250	216	15	100
40-160/752	65	40	80	43	115	131	12	225	265		160	118	132	198	546	180	140			250	216	15	100
40-200/752 4)	65	40	100	43	140	152	12	275	265		180	140	132	198	566	180	140			250	216	15	100
40-200/1102	65	40	100	70	140	152	14	275	323		180	140	160	205	665	260	210			320	254	21	100
40-250/1102 4)	65	40	100	70	165	178	14	320	323		225	168	160	205	665	260	210			320	254	21	100
40-250/1502.3 4)	65	40	100	70	165	178	14	320	323		225	168	160	205	665	260	210			320	254	21	100
40-250/1502.2 4)	65	40	100	70	165	178	14	320	323		225	168	160	205	665	260	210			320	254	21	100
40-250/1502.1 4)	65	40	100	70	165	178	14	320	323		225	168	160	205	665	260	210			320	254	21	100
40-250/1852.2 4)	65	40	100	70	165	178	14	320	323		225	168	160	205	808	304	254			320	254	21	100
40-250/1852.1 4)	65	40	100	70	165	178	14	320	323		225	168	160	205	808	304	254			320	254	21	100
40-250/2202 4)	65	40	100	75	165	178	14	320	355		225	168	180	219	749	300	241			360	279	23	100

1) Rc = ISO 7/1 2) EN 1092-2/DN../PN 16/21/B 3) zweistufig/two stages/2 étages/a due stadi/tweetraps 4) ⚠ $h_3 \geq h_4$

Etabloc G, M 50-125/... - 80-160/..., n ≈ 2900 1/min

mit Stützfuß (bis Motorbaugröße 112 = 4 kW)
mit Motorfuß (ab Motorbaugröße 132 = 5,5 kW)
with support foot (up to motor size 112 = 4 kW)
with motor foot (motor size 132 = 5.5 kW and above)
avec béquille (jusqu'à taille de moteur 112 = 4 kW)

avec pied de moteur (à partir de la taille de moteur 132 = 5,5 kW)
con piede angolare (fino alla grandezza del motore 112 = 4 kW)
con piede di fusione (a partire della grandezza del motore 132 = 5,5 kW)
met voetsteun (tot motorgrootte 112 = 4 kW)
met motorvoet (vanaf motorgrootte 132 = 5,5 kW)

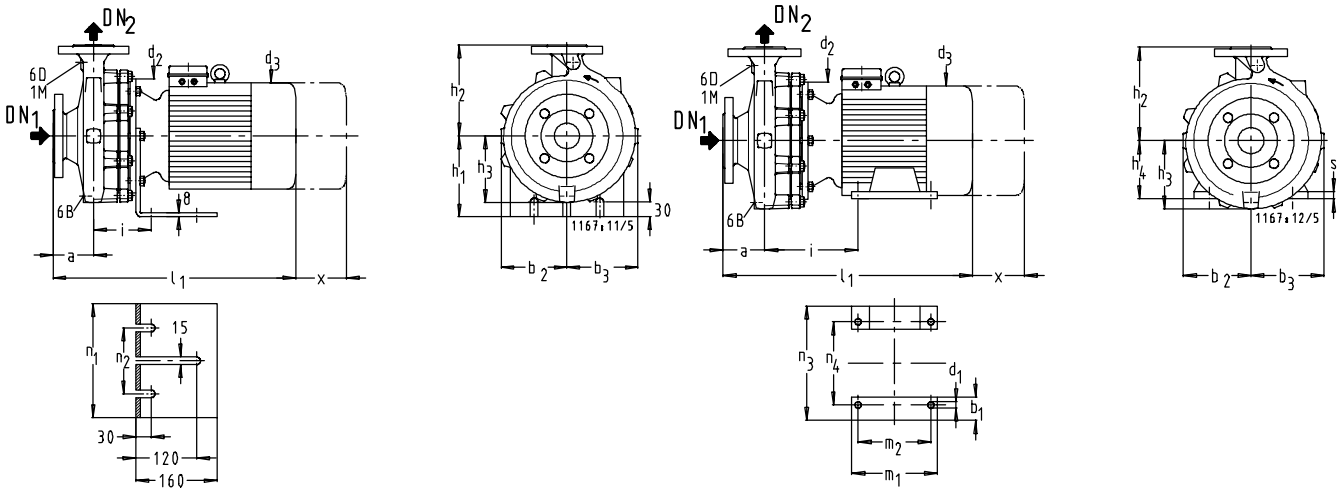

1 M	Druckmeßgerät-Anschluß / Pressure gauge connection / Indicateur de pression / Manomètre / Manometro / Manometer	Rc $^3/_8$ 1)
6 B	Förderflüssigkeit-Entleerung / Casing drain / Vidange du liquide pompé / Scarico del liquido convogliato / Vloeistof- aftap	Rc $^3/_8$ 1)
6 D	Förderflüssigkeit-Auffüllen und Entlüften / Filling and venting of medium handled / Remplissage et purge d'air du liquide pompé / Riempimento del liquido convogliato spurgo dell'aria / Vloeistof vullen en ontluchten	Rc $^3/_8$ 1)

mm

Etabloc G, M	DN_1 2)	DN_2 2)	a	b_1 ≈	b_2	b_3	d_1	d_2	d_3 ≈	h_1	h_2	h_3	h_4	i	l_1 ≈	m_1 ≈	m_2	n_1	n_2	n_3 ≈	n_4	s	x
50-125/302	65	50	100		113	128		225	198	160	160	112		118	518			225	130				100
50-125/402	65	50	100		113	128		225	222	160	160	112		118	543			225	130				100
50-125/552.2	65	50	100	43	113	128	12	225	265		160	112	132	198	566	180	140			250	216	15	100
50-125/552.1	65	50	100	43	113	128	12	225	265		160	112	132	198	566	180	140			250	216	15	100
50-125/752	65	50	100	43	113	128	12	225	265		160	112	132	198	566	180	140			250	216	15	100
50-160/752 3)	65	50	100	43	126	147	12	225	265		180	134	132	198	566	180	140			250	216	15	100
50-160/1102	65	50	100	70	126	147	14	225	323		180	134	160	205	665	260	210			320	254	21	100
50-200/1502.2	65	50	100	70	145	165	14	275	323		200	152	160	205	665	260	210			320	254	21	100
50-200/1502.1	65	50	100	70	145	165	14	275	323		200	152	160	205	665	260	210			320	254	21	100
50-200/1852.2	65	50	100	70	145	165	14	275	323		200	152	160	205	809	304	254			320	254	21	100
50-200/1852.1	65	50	100	70	145	165	14	275	323		200	152	160	205	809	304	254			320	254	21	100
50-200/2202	65	50	100	75	145	165	14	275	355		200	152	180	219	749	300	241			360	279	23	100
65-125/402	80	65	100		120	148		225	222	160	180	132		118	543			225	130				100
65-125/552 3)	80	65	100	43	120	148	12	225	265		180	132	132	198	566	180	140			250	216	15	100
65-125/752 3)	80	65	100	43	120	148	12	225	265		180	132	132	198	566	180	140			250	216	15	100
65-160/1102.2	80	65	100	70	130	158	14	225	323		200	140	160	205	665	260	210			320	254	21	100
65-160/1102.1	80	65	100	70	130	158	14	225	323		200	140	160	205	665	260	210			320	254	21	100
65-160/1502	80	65	100	70	130	158	14	225	323		200	140	160	205	665	260	210			320	254	21	100
65-200/1852 3)	80	65	100	70	154	177	14	275	323		225	161	160	205	809	304	254			320	254	21	140
65-200/2202	80	65	100	75	154	177	14	275	355		225	161	180	219	749	300	241			360	279	23	140
80-160/1102 3)	100	80	125	70	153	192	14	225	323		225	168	160	205	690	260	210			320	254	21	140
80-160/1502 3)	100	80	125	70	153	192	14	225	323		225	168	160	205	690	260	210			320	254	21	140
80-160/1852.2 3)	100	80	125	70	153	192	14	225	323		225	168	160	205	834	304	254			320	254	21	140
80-160/1852.1 3)	100	80	125	70	153	192	14	225	323		225	168	160	205	834	304	254			320	254	21	140
80-160/2202	100	80	125	75	153	192	14	225	355		225	168	180	219	774	300	241			360	279	23	140

1) Rc = ISO 7/1 2) DN = EN 1092-2/DN../PN 16/21/B 3) ⚠ $h_3 \geq h_4$

Etabloc G, M 25-20/... - 50-315/..., n ≈ 1450 1/min

mit Stützfuß (bis Motorbaugröße 112 = 4 kW)
mit Motorfuß (ab Motorbaugröße 132 = 5,5 kW)
with support foot (up to motor size 112 = 4 kW)
with motor foot (motor size 132 = 5.5 kW and above)
avec béquille (jusqu'à taille de moteur 112 = 4 kW)
avec pied de moteur (à partir de la taille de moteur 132 = 5,5 kW)
con piede angolare (fino alla grandezza del motore 112 = 4 kW)
con piede di fusione (a partire della grandezza del motore 132 = 5,5 kW)
met voetsteun (tot motorgrootte 112 = 4 kW)
met motorvoet (vanaf motorgrootte 132 = 5,5 kW)

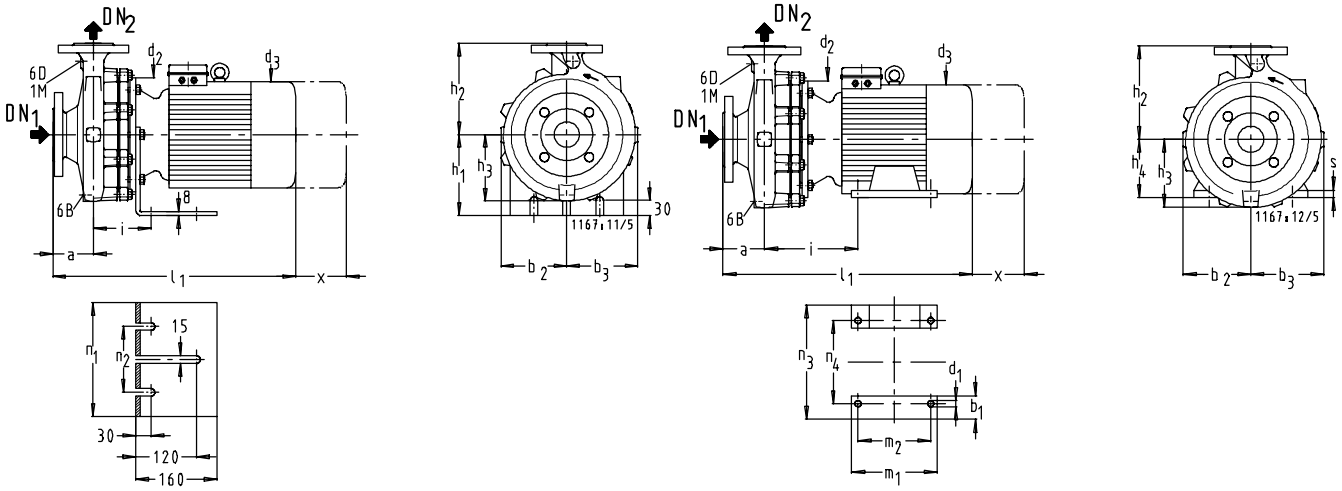

1 M	Druckmeßgerät-Anschluß / Pressure gauge connection / Indicateur de pression / Manomètre / Manometro / Manometer	Rc 3/8 1)
6 B	Förderflüssigkeit-Entleerung / Casing drain / Vidange du liquide pompé / Scarico del liquido convogliato / Vloeistof- aftap	Rc 3/8 1)
6 D	Förderflüssigkeit-Auffüllen und Entlüften / Filling and venting of medium handled / Remplissage et purge d'air du liquide pompé / Riempimento del liquido convogliato spurgo dell'aria / Vloeistof vullen en ontluchten	Rc 3/8 1)

mm

Etabloc G, M	DN_1 2)	DN_2 2)	a	b_1 ≈	b_2	b_3	d_1	d_2	d_3 ≈	h_1	h_2	h_3	h_4	i	l_1 ≈	m_1 ≈	m_2	n_1	n_2	n_3 ≈	n_4	s	x
25-20/034	40	25	90		140	140		215	138	150	175	140		105	465			214	130				145
32-125.1/024.1	50	32	80		113	113		225	143	160	140	103		118	409			225	130				100
32-125.1/024.2	50	32	80		113	113		225	143	160	140	103		118	409			225	130				100
32-160.1/034	50	32	80		116	125		225	143	160	160	115		118	409			225	130				100
32-200.1/054	50	32	80		128	137		275	160	160	180	130		118	426			225	130				100
32-250.1/114.2 3)	50	32	100		164	171		320	178	160	225	162		118	481			225	130				100
32-250.1/114.1 3)	50	32	100		164	171		320	178	160	225	162		118	481			225	130				100
32-250/154 3)	50	32	100		164	171		320	178	160	225	162		118	481			225	130				100
32-125/034	50	32	80		113	113		225	143	160	140	103		118	409			225	130				100
32-160/054	50	32	80		113	125		225	160	160	160	115		118	426			225	130				100
32-200/074	50	32	80		132	141		275	160	160	180	133		118	426			225	130				100
32-200/114	50	32	80		132	141		275	178	160	180	133		118	461			225	130				100
32-250/154.2 3)	50	32	100		170	176		320	178	160	225	168		118	481			225	130				100
32-250/154.1 3)	50	32	100		170	176		320	178	160	225	168		118	481			225	130				100
32-250/224 3)	50	32	100		170	176		320	198	160	225	168		118	518			225	130				100
40-125/024	65	40	80		113	113		225	143	160	140	103		118	409			225	130				100
40-125/034	65	40	80		113	113		225	143	160	140	103		118	409			225	130				100
40-125/054	65	40	80		113	113		225	160	160	140	103		118	426			225	130				100
40-160/054	65	40	80		115	131		225	160	160	160	118		118	426			225	130				100
40-160/074	65	40	80		115	131		225	160	160	160	118		118	426			225	130				100
40-200/114.2	65	40	100		140	152		275	178	160	180	140		118	481			225	130				100
40-200/114.1	65	40	100		140	152		275	178	160	180	140		118	481			225	130				100
40-200/154	65	40	100		140	152		275	178	160	180	140		118	481			225	130				100
40-250/224.2 3)	65	40	100		165	178		320	198	160	225	168		118	518			225	130				100
40-250/224.1 3)	65	40	100		165	178		320	198	160	225	168		118	518			225	130				100
40-250/304 3)	65	40	100		165	178		320	198	160	225	168		118	518			225	130				100
40-315/304.2 3)	65	40	125		194	203		400	198	180	250	196		144	575			260	180				100
40-315/304.1 3)	65	40	125		194	203		400	198	180	250	196		144	575			260	180				100
40-315/404.2 3)	65	40	125		194	203		400	222	180	250	196		144	578			260	180				100
40-315/404.1 3)	65	40	125		194	203		400	222	180	250	196		144	578			260	180				100
40-315/554 3)	65	40	125	43	194	203	12	400	265		250	196	132	221	614	180	140			250	216	15	100
50-125/054	65	50	100		113	128		225	160	160	160	112		118	446			225	130				100
50-125/074	65	50	100		113	128		225	160	160	160	112		118	446			225	130				100
50-160/114	65	50	100		126	147		225	178	160	180	134		118	481			225	130				100
50-160/154	65	50	100		126	147		225	178	160	180	134		118	481			225	130				100
50-200/224.2	65	50	100		145	165		275	198	160	200	152		118	518			225	130				100
50-200/224.1	65	50	100		145	165		275	198	160	200	152		118	518			225	130				100
50-200/304	65	50	100		145	165		275	198	160	200	152		118	518			225	130				100
50-250/304 3)	65	50	100		168	184		320	198	160	225	172		118	518			225	130				100
50-250/404 3)	65	50	100		168	184		320	222	160	225	172		118	543			225	130				100
50-315/404 3)	65	50	125		200	216		400	222	180	280	204		144	578			260	180				100
50-315/554.2 3)	65	50	125	43	200	216	12	400	265		280	204	132	221	614	180	140			250	216	15	100
50-315/554.1 3)	65	50	125	43	200	216	12	400	265		280	204	132	221	614	180	140			250	216	15	100
50-315/754 3)	65	50	125	43	200	216	12	400	265		280	204	132	221	652	218	178			250	216	15	100

1) Rc = ISO 7/1 2) DN = EN 1092-2/DN../PN 16/21/B 3) ⚠ $h_3 \geq h_1$ / $h_3 \geq h_4$

Etabloc G, M 65-125/... - 150-250/..., n ≈ 1450 1/min

mit Stützfuß (bis Motorbaugröße 112 = 4 kW)
mit Motorfuß (ab Motorbaugröße 132 = 5,5 kW)
with support foot (up to motor size 112 = 4 kW)
with motor foot (motor size 132 = 5.5 kW and above)
avec béquille (jusqu'à taille de moteur 112 = 4 kW)
avec pied de moteur (à partir de la taille de moteur 132 = 5,5 kW)
con piede angolare (fino alla grandezza del motore 112 = 4 kW)
con piede di fusione (a partire della grandezza del motore 132 = 5,5 kW)
met voetsteun (tot motorgrootte 112 = 4 kW)
met motorvoet (vanaf motorgrootte 132 = 5,5 kW)

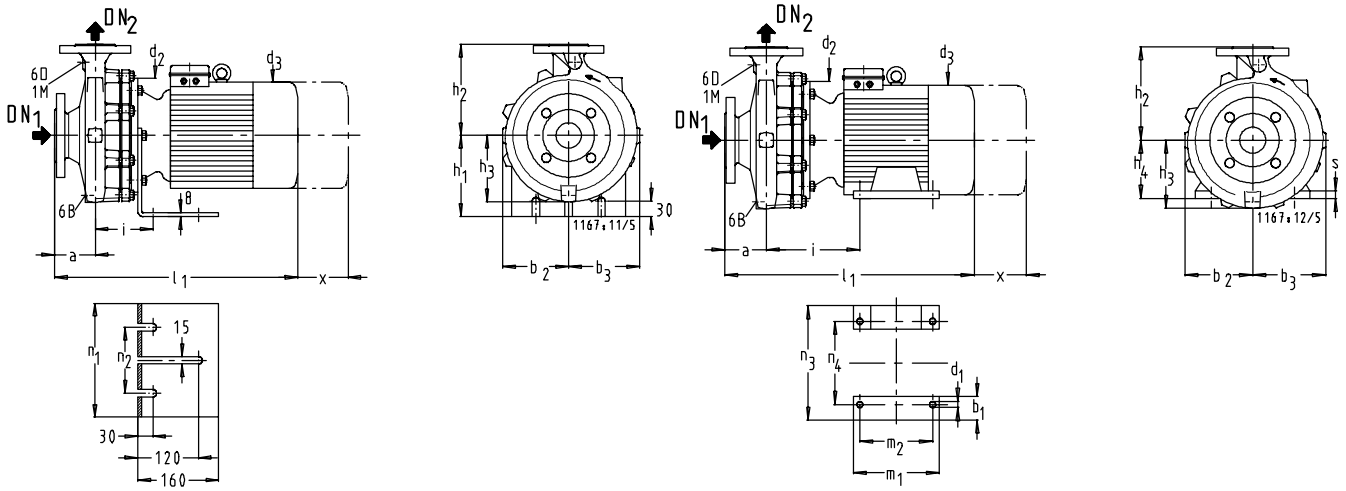

1 M	Druckmeßgerät-Anschluß / Pressure gauge connection / Indicateur de pression / Manomètre / Manometro / Manometer	Rc 3/8 1)
6 B	Förderflüssigkeit-Entleerung / Casing drain / Vidange du liquide pompé / Scarico del liquido convogliato / Vloeistof- aftap	Rc 3/8 1)
6 D	Förderflüssigkeit-Auffüllen und Entlüften / Filling and venting of medium handled / Remplissage et purge d'air du liquide pompé / Riempimento del liquido convogliato spurgo dell'aria / Vloeistof vullen en ontluchten	Rc 3/8 1)

mm

Etabloc G, M	DN_1 2)	DN_2 2)	a	b_1 ≈	b_2	b_3	d_1	d_2	d_3 ≈	h_1	h_2	h_3	h_4	i	l_1 ≈	m_1 ≈	m_2	n_1	n_2	n_3 ≈	n_4	s	x
65-125/074	80	65	100		120	148		225	160	160	180	132		118	446			225	130				100
65-125/114	80	65	100		120	148		225	178	160	180	132		118	481			225	130				100
65-160/114	80	65	100		130	158		225	178	160	200	140		118	481			225	130				100
65-160/154.2	80	65	100		130	158		225	178	160	200	140		118	481			225	130				100
65-160/154.1	80	65	100		130	158		225	178	160	200	140		118	481			225	130				100
65-160/224	80	65	100		130	158		225	198	160	200	140		118	518			225	130				100
65-200/304.2 3)	80	65	100		154	177		275	198	160	225	161		118	518			225	130				140
65-200/304.1 3)	80	65	100		154	177		275	198	160	225	161		118	518			225	130				140
65-200/404 3)	80	65	100		154	177		275	222	160	225	161		118	543			225	130				140
65-250/554 3)	80	65	100	43	180	200	12	320	265		250	186	132	221	589	180	140			250	216	15	140
65-315/754.2 3)	80	65	125	43	208	229	12	400	265		280	214	132	221	652	218	178			250	216	15	140
65-315/754.1 3)	80	65	125	43	208	229	12	400	265		280	214	132	221	652	218	178			250	216	15	140
65-315/1104 3)	80	65	125	70	208	229	14	400	323		280	214	160	228	713	260	210			320	254	21	140
80-160/154 3)	100	80	125		153	192		225	178	160	225	168		118	506			225	130				140
80-160/224.2 3)	100	80	125		153	192		225	198	160	225	168		118	543			225	130				140
80-160/224.1 3)	100	80	125		153	192		225	198	160	225	168		118	543			225	130				140
80-160/304 3)	100	80	125		153	192		225	198	160	225	168		118	543			225	130				140
80-200/404.2	100	80	125		161	189		275	222	180	250	170		114	578			260	180				140
80-200/404.1	100	80	125		161	189		275	222	180	250	170		114	578			260	180				140
80-200/554 3)	100	80	125	43	161	189	12	275	265		250	170	132	221	614	180	140			250	216	15	140
80-250/754.2 3)	100	80	125	43	184	210	12	320	265		280	195	132	221	652	218	178			250	216	15	140
80-250/754.1 3)	100	80	125	43	184	210	12	320	265		280	195	132	221	652	218	178			250	216	15	140
80-250/1104 3)	100	80	125	70	184	210	14	320	323		280	195	160	228	713	260	210			320	254	21	140
80-315/1104 3)	100	80	125	70	220	244	14	400	323		315	228	160	228	713	260	210			320	254	21	140
80-315/1504.2 3)	100	80	125	70	220	244	14	400	323		315	228	160	228	757	304	254			320	254	21	140
80-315/1504.1 3)	100	80	125	70	220	244	14	400	323		315	228	160	228	757	304	254			320	254	21	140
80-315/1854 3)	100	80	125	80	220	244	14	400	360		315	228	180	242	781	300	241			360	279	23	140
80-315/2204 3)	100	80	125	80	220	244	14	400	360		315	228	180	242	819	340	279			360	279	23	140
100-160/304 3)	125	100	125		178	225		225	198	180	280	196		144	575			260	180				140
100-160/404 3)	125	100	125		178	225		225	222	180	280	196		144	578			260	180				140
100-200/554 3)	125	100	125	43	173	213	12	275	265		280	190	132	221	614	180	140			250	216	15	140
100-200/754 3)	125	100	125	43	173	213	12	275	265		280	190	132	221	652	218	178			250	216	15	140
100-250/1104.2 3)	125	100	140	70	190	220	14	320	323		280	201	160	228	728	260	210			320	254	21	140
100-250/1104.1 3)	125	100	140	70	190	220	14	320	323		280	201	160	228	728	260	210			320	254	21	140
100-250/1504 3)	125	100	140	70	190	220	14	320	323		280	201	160	228	772	304	254			320	254	21	140
100-315/1854.2 3)	125	100	140	80	225	255	14	400	360		315	237	180	242	796	300	241			360	279	23	140
100-315/1854.1 3)	125	100	140	80	225	255	14	400	360		315	237	180	242	796	300	241			360	279	23	140
100-315/2204 3)	125	100	140	80	225	255	14	400	360		315	237	180	242	834	340	279			360	279	23	140
125-200/754 3)	150	125	140	43	195	244	12	275	265		315	216	132	221	657	218	178			250	216	15	140
125-200/1104 3)	150	125	140	70	195	244	14	275	323		315	216	160	228	728	260	210			320	254	21	140
125-250/1504 3)	150	125	140	70	226	275	14	320	323		355	245	160	228	772	304	254			320	254	21	140
125-250/1854 3)	150	125	140	80	226	275	14	320	360		355	245	180	242	796	300	241			360	279	23	140
150-200/1104 3)	200	150	160	70	238	315	14	225	323		400	275	160	228	748	260	210			320	254	21	140
150-250/1504 3)	200	150	160	70	228	298	14	320	323		400	260	160	228	792	304	254			320	254	21	140
150-250/1854 3)	200	150	160	80	228	298	14	320	360		400	260	180	242	816	300	241			360	279	23	140
150-250/2204 3)	200	150	160	80	228	298	14	320	360		400	260	180	242	854	340	279			360	279	23	140

1) Rc = ISO 7/1
2) ≤ DN 150 = EN 1092-2/DN../PN 16/21/B
DN 200 = EN 1092-2/DN 200/PN 10/21/B
3) ⚠ $h_3 \geq h_1$ / $h_3 \geq h_4$

Etabloc GN, MN 32-125/... - 40-250/..., n ≈ 2900 1/min

mit Stützfuß (bis Motorbaugröße 112 = 4 kW)
mit Motorfuß (ab Motorbaugröße 132 = 5,5 kW)
with support foot (up to motor size 112 = 4 kW)
with motor foot (motor size 132 = 5.5 kW and above)
avec béquille (jusqu'à taille de moteur 112 = 4 kW)
avec pied de moteur (à partir de la taille de moteur 132 = 5,5 kW)
con piede angolare (fino alla grandezza del motore 112 = 4 kW)
con piede di fusione (a partire della grandezza del motore 132 = 5,5 kW)
met voetsteun (tot motorgrootte 112 = 4 kW)
met motorvoet (vanaf motorgrootte 132 = 5,5 kW)

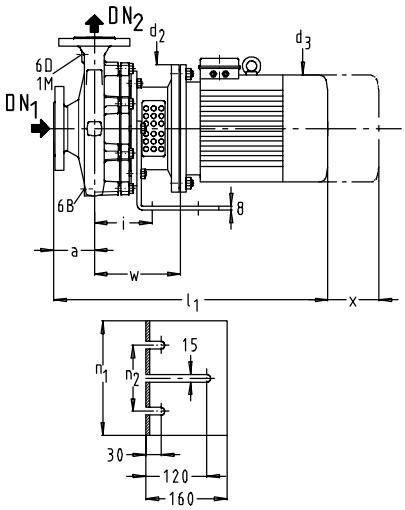

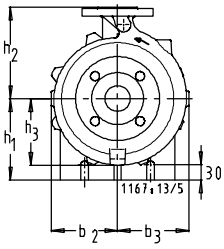

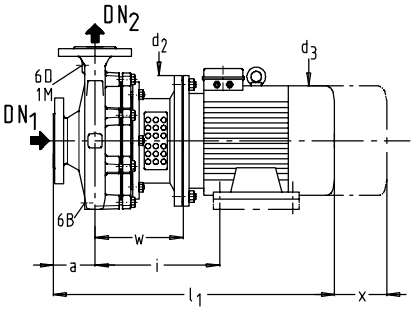

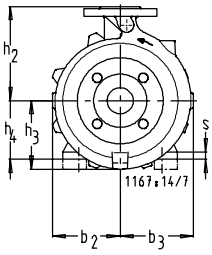

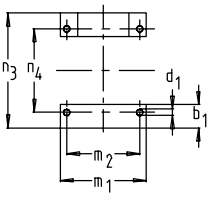

1 M	Druckmeßgerät-Anschluß / Pressure gauge connection / Indicateur de pression / Manomètre / Manometro / Manometer	Rc 3/8 1)
6 B	Förderflüssigkeit-Entleerung / Casing drain / Vidange du liquide pompé / Scarico del liquido convogliato / Vloeistof- aftap	Rc 3/8 1)
6 D	Förderflüssigkeit-Auffüllen und Entlüften / Filling and venting of medium handled / Remplissage et purge d'air du liquide pompé / Riempimento del liquido convogliato spurgo dell'aria / Vloeistof vullen en ontluchten	Rc 3/8 1)

mm

Etabloc GN, MN	DN_1 2)	DN_2 2)	a	b_1≈	b_2	b_3	d_1	d_2	d_3≈	h_1	h_2	h_3	h_4	i	l_1≈	m_1≈	m_2	n_1	n_2	n_3≈	n_4	s	w	x
32-125.1/072	50	32	80		113	113		200	160	160	140	103		118	457			225	130				156	100
32-125.1/112	50	32	80		113	113		200	160	160	140	103		118	491			225	130				156	100
32-125.1/152.2	50	32	80		113	113		200	178	160	140	103		118	518			225	130				156	100
32-125.1/152.1	50	32	80		113	113		200	178	160	140	103		118	518			225	130				156	100
32-125.1/222	50	32	80		113	113		200	178	160	140	103		118	525			225	130				156	100
32-160.1/222.2	50	32	80		116	125		200	178	160	160	115		118	525			225	130				156	100
32-160.1/222.1	50	32	80		116	125		200	178	160	160	115		118	525			225	130				156	100
32-160.1/302	50	32	80		116	125		250	198	160	160	115		118	563			225	130				170	100
32-200.1/302	50	32	80		128	137		250	198	160	180	130		118	563			225	130				170	100
32-200.1/402.2	50	32	80		128	137		250	222	160	180	130		118	584			225	130				170	100
32-200.1/402.1	50	32	80		128	137		250	222	160	180	130		118	584			225	130				170	100
32-200.1/552 3)	50	32	80	43	128	137	12	300	265		180	130	132	282	672	220	140			270	216	15	193	100
32-250.1/752 3)4)	50	32	100	43	164	171	12	300	265		225	162	132	282	692	220	140			270	216	15	193	100
32-250.1/1102 3)4)	50	32	100	70	164	171	14	350	323		225	162	160	334	872	300	210			320	254	21	226	100
32-125/112	50	32	80		113	113		200	160	160	140	103		118	491			225	130				156	100
32-125/152	50	32	80		113	113		200	178	160	140	103		118	518			225	130				156	100
32-125/222	50	32	80		113	113		200	178	160	140	103		118	525			225	130				156	100
32-125/302	50	32	80		113	113		250	198	160	140	103		118	563			225	130				170	100
32-160/302.2	50	32	80		113	125		250	198	160	160	115		118	563			225	130				170	100
32-160/302.1	50	32	80		113	125		250	198	160	160	115		118	563			225	130				170	100
32-160/402	50	32	80		113	125		250	222	160	160	115		118	584			225	130				170	100
32-200/552.2 3)4)	50	32	80	43	132	141	12	300	265		180	133	132	282	672	220	140			270	216	15	193	100
32-200/552.1 3)4)	50	32	80	43	132	141	12	300	265		180	133	132	282	672	220	140			270	216	15	193	100
32-200/752 3)4)	50	32	80	43	132	141	12	300	265		180	133	132	282	672	220	140			270	216	15	193	100
32-250/1102.2 3)4)	50	32	100	70	170	176	14	350	323		225	168	160	334	872	300	210			320	254	21	226	100
32-250/1102.1 3)4)	50	32	100	70	170	176	14	350	323		225	168	160	334	872	300	210			320	254	21	226	100
32-250/1502 3)4)	50	32	100	70	170	176	14	350	323		225	168	160	334	872	300	210			320	254	21	226	100
40-125/152	65	40	80		113	113		200	178	160	140	103		118	518			225	130				156	100
40-125/222.2	65	40	80		113	113		200	178	160	140	103		118	525			225	130				156	100
40-125/222.1	65	40	80		113	113		200	178	160	140	103		118	525			225	130				156	100
40-125/302.2	65	40	80		113	113		250	198	160	140	103		118	563			225	130				170	100
40-125/302.1	65	40	80		113	113		250	198	160	140	103		118	563			225	130				170	100
40-125/402	65	40	80		113	113		250	222	160	140	103		118	584			225	130				170	100
40-160/402	65	40	80		115	131		250	222	160	160	118		118	584			225	130				170	100
40-160/552.2 3)	65	40	80	43	115	131	12	300	265		160	118	132	282	672	220	140			270	216	15	193	100
40-160/552.1 3)	65	40	80	43	115	131	12	300	265		160	118	132	282	672	220	140			270	216	15	193	100
40-160/752 3)	65	40	80	43	115	131	12	300	265		160	118	132	282	672	220	140			270	216	15	193	100
40-200/752 3)4)	65	40	100	43	140	152	12	300	265		180	140	132	282	692	220	140			270	216	15	193	100
40-200/1102 3)	65	40	100	70	140	152	14	350	323		180	140	160	334	872	300	210			320	254	21	226	100
40-250/1102 3)4)	65	40	100	70	165	178	14	350	323		225	168	160	334	872	300	210			320	254	21	226	100
40-250/1502.3 3)4)	65	40	100	70	165	178	14	350	323		225	168	160	334	872	300	210			320	254	21	226	100
40-250/1502.2 3)4)	65	40	100	70	165	178	14	350	323		225	168	160	334	872	300	210			320	254	21	226	100
40-250/1502.1 3)4)	65	40	100	70	165	178	14	350	323		225	168	160	334	872	300	210			320	254	21	226	100
40-250/1852.2 3)4)	65	40	100	70	165	178	14	350	323		225	168	160	334	872	314	254			320	254	21	226	100
40-250/1852.1 3)4)	65	40	100	70	165	178	14	350	323		225	168	160	334	872	314	254			320	254	21	226	100
40-250/2202	65	40	100	80	165	178	14	350	355		225	168	180	347	936	320	241			360	279	23	226	100

1) Rc = ISO 7/1 2) DN = EN 1092-2/DN../PN 16/21/B 3) On these pump sizes, the motor feet have to be underpinned by 20 mm thick shims 4) ⚠ $h_3 \geq h_4$

Etabloc GN, MN 50-125/... - 80-160/..., Etabloc GN, MN ... ex, n ≈ 2900 1/min

mit Stützfuß (bis Motorbaugröße 112 = 4 kW, ex = 3,3 kW)
mit Motorfuß (ab Motorbaugröße 132 = 5,5 kW, ex = 4,6 kW)
with support foot (up to motor size 112 = 4 kW, ex = 3,3 kW)
with motor foot (motor size 132 = 5.5 kW, ex = 4.6 kW and above)
avec béquille (jusqu'à taille de moteur 112 = 4 kW, ex = 3,3 kW)
avec pied de moteur (à partir de la taille de moteur 132 = 5,5 kW, ex = 4,6 kW)

con piede angolare (fino alla grandezza del motore 112 = 4 kW, ex = 3,3 kW)
con piede di fusione (a partire della grandezza del motore 132 = 5,5 kW, ex = 4,6 kW)
met voetsteun (tot motorgrootte 112 = 4 kW, ex = 3,3 kW)
met motorvoet (vanaf motorgrootte 132 = 5,5 kW, ex = 4,6 kW)

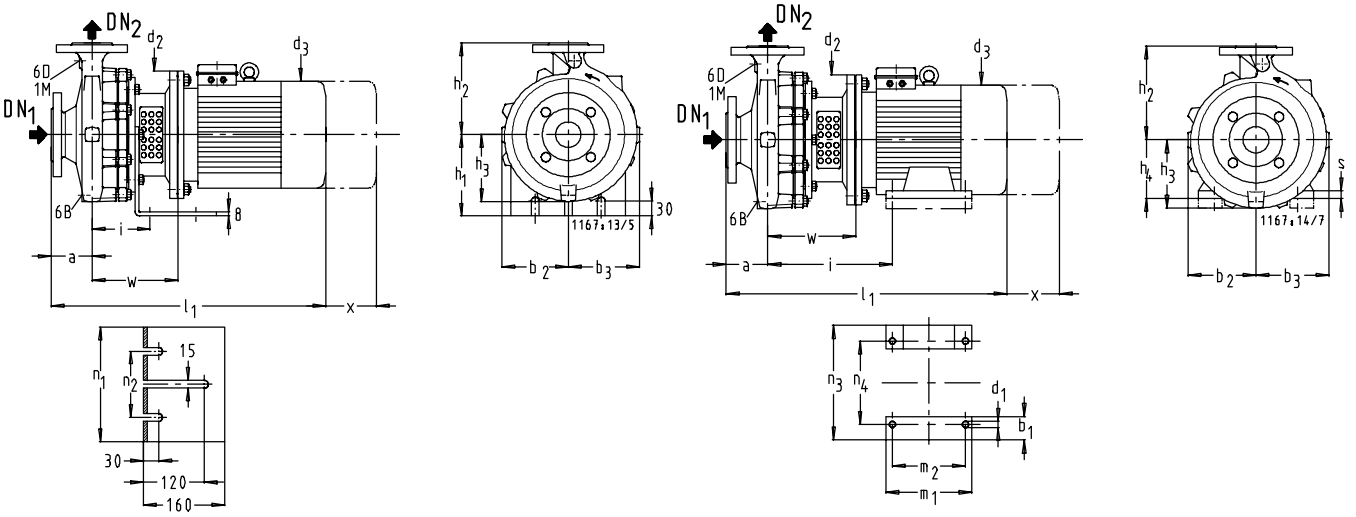

1 M	Druckmeßgerät-Anschluß / Pressure gauge connection / Indicateur de pression / Manomètre / Manometro / Manometer	Rc 3/8 1)
6 B	Förderflüssigkeit-Entleerung / Casing drain / Vidange du liquide pompé / Scarico del liquido convogliato / Vloeistof- aftap	Rc 3/8 1)
6 D	Förderflüssigkeit-Auffüllen und Entlüften / Filling and venting of medium handled / Remplissage et purge d'air du liquide pompé / Riempimento del liquido convogliato spurgo dell'aria / Vloeistof vullen en ontluchten	Rc 3/8 1)

mm

Etabloc GN, MN	DN_1 2)	DN_2 2)	a	b_1 ≈	b_2	b_3	d_1	d_2	d_3 ≈	h_1	h_2	h_3	h_4	i	l_1 ≈	m_1 ≈	m_2	n_1	n_2	n_3 ≈	n_4	s	w	x
50-125/302	65	50	100		113	128		250	198	160	160	112		118	583			225	130				170	100
50-125/402	65	50	100		113	128		250	222	160	160	112		118	604			225	130				170	100
50-125/552.2 3)	65	50	100	43	113	128	12	300	265		160	112	132	282	692	220	140			270	216	15	193	100
50-125/552.1 3)	65	50	100	43	113	128	12	300	265		160	112	132	282	692	220	140			270	216	15	193	100
50-125/752 3)	65	50	100	43	113	128	12	300	265		160	112	132	282	692	220	140			270	216	15	193	100
50-160/752 3)4)	65	50	100	43	126	147	12	300	265		180	134	132	282	692	220	140			270	216	15	193	100
50-160/1102 3)	65	50	100	70	126	147	14	350	323		180	134	160	334	872	300	210			320	254	21	226	100
50-200/1502.2 3)	65	50	100	70	145	165	14	350	323		200	152	160	334	872	300	210			320	254	21	226	100
50-200/1502.1 3)	65	50	100	70	145	165	14	350	323		200	152	160	334	872	300	210			320	254	21	226	100
50-200/1852.2 3)	65	50	100	70	145	165	14	350	323		200	152	160	334	872	314	254			320	254	21	226	100
50-200/1852.1 3)	65	50	100	70	145	165	14	350	323		200	152	160	334	872	314	254			320	254	21	226	100
50-200/2202	65	50	100	80	145	165	14	350	355		200	152	180	347	936	320	241			360	279	23	226	100
50-250/1852 3)4)	65	50	100	70	168	184	14	350	323		225	172	160	334	872	314	254			320	254	21	226	100
50-250/2202	65	50	100	80	168	184	14	350	355		225	172	180	347	936	320	241			360	279	23	226	100
65-125/402	80	65	100		120	148		250	222	160	180	132		118	604			225	130				170	100
65-125/552 3)49	80	65	100	43	120	148	12	300	265		180	132	132	282	692	220	140			270	216	15	193	100
65-125/752 3)49	80	65	100	43	120	148	12	300	265		180	132	132	282	692	220	140			270	216	15	193	100
65-160/1102.2 3)	80	65	100	70	130	158	14	350	323		200	140	160	334	872	300	210			320	254	21	226	100
65-160/1102.1 3)	80	65	100	70	130	158	14	350	323		200	140	160	334	872	300	210			320	254	21	226	100
65-160/1502 3)	80	65	100	70	130	158	14	350	323		200	140	160	334	872	300	210			320	254	21	226	100
65-200/1852 3)4)	80	65	100	70	154	177	14	350	323		225	161	160	334	872	314	254			320	254	21	226	140
65-200/2202	80	65	100	80	154	177	14	350	355		225	161	180	347	936	320	241			360	279	23	226	140
80-160/1102 3)4)	100	80	125	70	153	192	14	350	323		225	168	160	334	897	300	210			320	254	21	226	140
80-160/1502 3)4)	100	80	125	70	153	192	14	350	323		225	168	160	334	897	300	210			320	254	21	226	140
80-160/1852.2 3)4)	100	80	125	70	153	192	14	350	323		225	168	160	334	897	314	254			320	254	21	226	140
80-160/1852.1 3)4)	100	80	125	70	153	192	14	350	323		225	168	160	334	897	314	254			320	254	21	226	140
80-160/2202	100	80	125	80	153	192	14	350	355		225	168	180	347	961	320	241			360	279	23	226	140

Etabloc GN, MN ... ex	DN_1 2)	DN_2 2)	a	b_1 ≈	b_2	b_3	d_1	d_2	d_3 ≈	h_1	h_2	h_3	h_4	i	l_1 ≈	m_1 ≈	m_2	n_1	n_2	n_3 ≈	n_4	s	w	x
32-125.1/072	50	32	80		113	113		200	160	160	140	103		118	463			225	130				156	100
32-125.1/132	50	32	80		113	113		200	176	160	140	103		118	472			225	130				156	100
32-125.1/182	50	32	80		113	113		200	176	160	140	103		118	497			225	130				156	100
32-160.1/252	50	32	80		116	125		250	198	160	160	115		118	555			225	130				170	100
32-160.1/332	50	32	80		116	125		250	222	160	160	115		118	569			225	130				170	100
32-200.1/462 3)	50	32	80	43	128	137	12	300	265		180	130	132	282	635	220	140			270	216	15	193	100
32-250.1/752 3)4)	50	32	100	70	164	171	14	350	323		225	162	160	334	799	300	210			320	254	21	226	100
32-125/132	50	32	80		113	113		200	176	160	140	103		118	472			225	130				156	100
32-125/182	50	32	80		113	113		200	176	160	140	103		118	497			225	130				156	100
32-125/252	50	32	80		113	113		250	198	160	140	103		118	555			225	130				170	100
32-160/332	50	32	80		113	125		250	222	160	160	115		118	569			225	130				170	100
32-200/462 3)4)	50	32	80	43	132	141	12	300	265		180	133	132	282	635	220	140			270	216	15	193	100
32-200/752 3)	50	32	80	70	132	141	14	350	323		180	133	160	334	779	300	210			320	254	21	226	100
40-125/182	65	40	80		113	113		200	176	160	140	103		118	497			225	130				156	100
40-125/252	65	40	80		113	113		250	198	160	140	103		118	555			225	130				170	100
40-125/332	65	40	80		113	113		250	222	160	140	103		118	569			225	130				170	100
40-160/462 3)	65	40	80	43	115	131	12	300	265		160	118	132	282	635	220	140			270	216	15	193	100
40-160/752 3)	65	40	80	70	115	131	14	350	323		160	118	160	334	779	300	210			320	254	21	226	100
50-125/332	65	50	100		113	128		250	222	160	160	112		118	589			225	130				170	100
50-125/462 3)	65	50	100	43	113	128	12	300	265		160	112	132	282	655	220	140			270	216	15	193	100
50-160/752 3)	65	50	100	70	126	147	14	350	323		180	134	160	334	799	300	210			320	254	21	226	100
65-125/462 3)4)	80	65	100	43	120	148	12	300	265		180	132	132	282	655	220	140			270	216	15	193	100
65-125/752 3)	80	65	100	70	120	148	14	350	323		180	132	160	334	799	300	210			320	254	21	226	100

1) Rc = ISO 7/1 2) DN = EN 1092-2/DN../PN 16/21/B 3) On these pump sizes, the motor feet have to be underpinned by 20 mm thick shims 4) ⚠ $h_3 \geq h_4$

Etabloc GN, MN 32-125/... - 50-315/..., n ≈ 1450 1/min

mit Stützfuß (bis Motorbaugröße 112 = 4 kW)
mit Motorfuß (ab Motorbaugröße 132 = 5,5 kW)
with support foot (up to motor size 112 = 4 kW)
with motor foot (motor size 132 = 5.5 kW and above)
avec béquille (jusqu'à taille de moteur 112 = 4 kW)

avec pied de moteur (à partir de la taille de moteur 132 = 5,5 kW)
con piede angolare (fino alla grandezza del motore 112 = 4 kW)
con piede di fusione (a partire della grandezza del motore 132 = 5,5 kW)
met voetsteun (tot motorgrootte 112 = 4 kW)
met motorvoet (vanaf motorgrootte 132 = 5,5 kW)

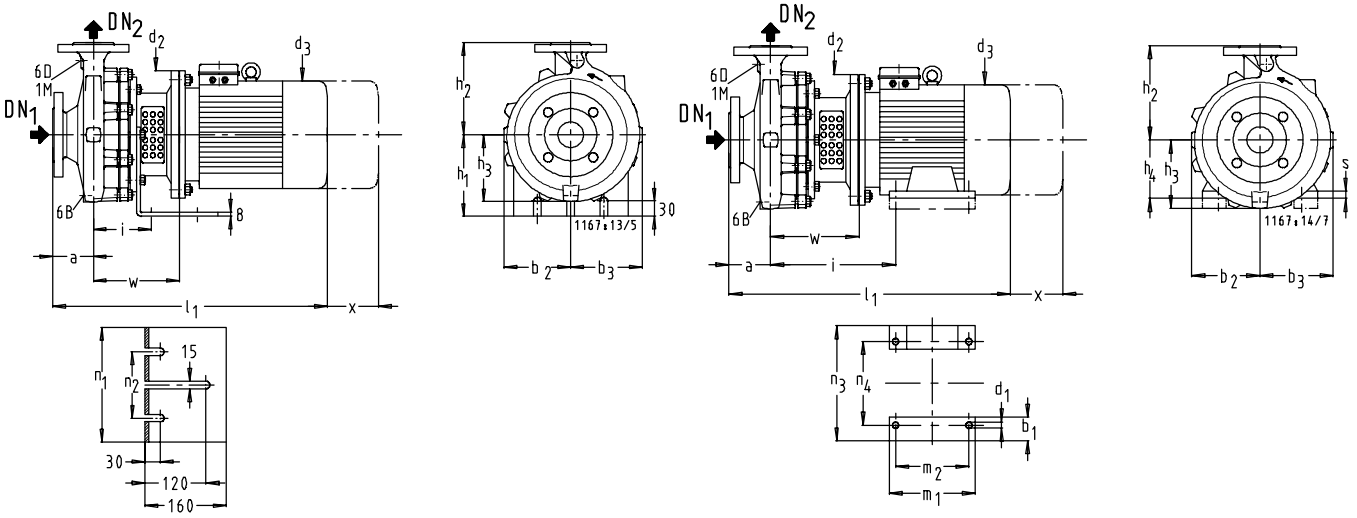

1 M	Druckmeßgerät-Anschluß / Pressure gauge connection / Indicateur de pression / Manomètre / Manometro / Manometer	Rc 3/8 1)
6 B	Förderflüssigkeit-Entleerung / Casing drain / Vidange du liquide pompé / Scarico del liquido convogliato / Vloeistof- aftap	Rc 3/8 1)
6 D	Förderflüssigkeit-Auffüllen und Entlüften / Filling and venting of medium handled / Remplissage et purge d'air du liquide pompé / Riempimento del liquido convogliato spurgo dell'aria / Vloeistof vullen en ontluchten	Rc 3/8 1)

mm

Etabloc GN, MN	DN_1 2)	DN_2 2)	a	b_1 ≈	b_2	b_3	d_1	d_2	d_3 ≈	h_1	h_2	h_3	h_4	i	l_1 ≈	m_1 ≈	m_2	n_1	n_2	n_3 ≈	n_4	s	w	x
32-125.1/024.1	50	32	80		113	113		160	143	160	140	103		118	437			225	130				136	100
32-125.1/024.2	50	32	80		113	113		160	143	160	140	103		118	437			225	130				136	100
32-160.1/034	50	32	80		116	125		160	143	160	160	115		118	437			225	130				136	100
32-200.1/054	50	32	80		128	137		200	160	160	180	130		118	491			225	130				156	100
32-250.1/114.2 4)	50	32	100		164	171		200	178	160	225	162		118	538			225	130				156	100
32-250.1/114.1 4)	50	32	100		164	171		200	178	160	225	162		118	538			225	130				156	100
32-250.1/154 4)	50	32	100		164	171		200	178	160	225	162		118	545			225	130				156	100
32-125/034	50	32	80		113	113		160	143	160	140	103		118	437			225	130				136	100
32-160/054	50	32	80		113	125		200	160	160	160	115		118	491			225	130				156	100
32-200/074	50	32	80		132	141		200	160	160	180	133		118	491			225	130				156	100
32-200/114	50	32	80		132	141		200	178	160	180	133		118	518			225	130				156	100
32-250/154.2 4)	50	32	100		170	176		200	178	160	225	168		118	545			225	130				156	100
32-250/154.1 4)	50	32	100		170	176		200	178	160	225	168		118	545			225	130				156	100
32-250/224 4)	50	32	100		170	176		250	198	160	225	168		118	583			225	130				170	100
40-125/024	65	40	80		113	113		160	143	160	140	103		118	437			225	130				136	100
40-125/034	65	40	80		113	113		160	143	160	140	103		118	437			225	130				136	100
40-125/054	65	40	80		113	113		200	160	160	140	103		118	491			225	130				156	100
40-160/054	65	40	80		115	131		200	160	160	160	118		118	491			225	130				156	100
40-160/074	65	40	80		115	131		200	160	160	160	118		118	491			225	130				156	100
40-200/114.2	65	40	100		140	152		200	178	160	180	140		118	538			225	130				156	100
40-200/114.1	65	40	100		140	152		200	178	160	180	140		118	538			225	130				156	100
40-200/154	65	40	100		140	152		200	178	160	180	140		118	545			225	130				156	100
40-250/224.2 4)	65	40	100		165	178		250	198	160	225	168		118	583			225	130				170	100
40-250/224.1 4)	65	40	100		165	178		250	198	160	225	168		118	583			225	130				170	100
40-250/304 4)	65	40	100		165	178		250	198	160	225	168		118	583			225	130				170	100
40-315/304.2 4)	65	40	125		194	203		250	198	180	250	196		142	628			260	180				190	100
40-315/304.1 4)	65	40	125		194	203		250	198	180	250	196		142	628			260	180				190	100
40-315/404.2 4)	65	40	125		194	203		250	222	180	250	196		142	649			260	180				190	100
40-315/404.1 4)	65	40	125		194	203		250	222	180	250	196		142	649			260	180				190	100
40-315/554 3)4)	65	40	125	43	194	203	12	300	265		250	196	132	302	737	220	140			270	216	15	213	100
50-125/054	65	50	100		113	128		200	160	160	160	112		118	511			225	130				156	100
50-125/074	65	50	100		113	128		200	160	160	160	112		118	511			225	130				156	100
50-160/114	65	50	100		126	147		200	178	160	180	134		118	538			225	130				156	100
50-160/154	65	50	100		126	147		200	178	160	180	134		118	545			225	130				156	100
50-200/224.2	65	50	100		145	165		250	198	160	200	152		118	583			225	130				170	100
50-200/224.1	65	50	100		145	165		250	198	160	200	152		118	583			225	130				170	100
50-200/304	65	50	100		145	165		250	198	160	200	152		118	583			225	130				170	100
50-250/304 4)	65	50	100		168	184		250	198	160	225	172		118	583			225	130				170	100
50-250/404 4)	65	50	100		168	184		250	222	160	225	172		118	604			225	130				170	100
50-315/404 4)	65	50	125		200	216		250	222	180	280	204		142	649			260	180				190	100
50-315/554.2 3)4)	65	50	125	43	200	216	12	300	265		280	204	132	302	737	220	140			270	216	15	213	100
50-315/554.1 3)4)	65	50	125	43	200	216	12	300	265		280	204	132	302	737	220	140			270	216	15	213	100
50-315/754 3)4)	65	50	125	43	200	216	12	300	265		280	204	132	302	759	240	178			270	216	15	213	100

1) Rc = ISO 7/1 2) DN = EN 1092-2/DN../PN 16/21/B 3) On these pump sizes, the motor feet have to be underpinned by 20 mm thick shims 4) ⚠ $h_3 \geq h_1$ / $h_3 \geq h_4$

Etabloc GN, MN 65-125/... - 150-250/..., n ≈ 1450 1/min

mit Stützfuß (bis Motorbaugröße 112 = 4 kW)
mit Motorfuß (ab Motorbaugröße 132 = 5,5 kW)
with support foot (up to motor size 112 = 4 kW)
with motor foot (motor size 132 = 5.5 kW and above)
avec béquille (jusqu'à taille de moteur 112 = 4 kW)

avec pied de moteur (à partir de la taille de moteur 132 = 5,5 kW)
con piede angolare (fino alla grandezza del motore 112 = 4 kW)
con piede di fusione (a partire della grandezza del motore 132 = 5,5 kW)
met voetsteun (tot motorgrootte 112 = 4 kW)
met motorvoet (vanaf motorgrootte 132 = 5,5 kW)

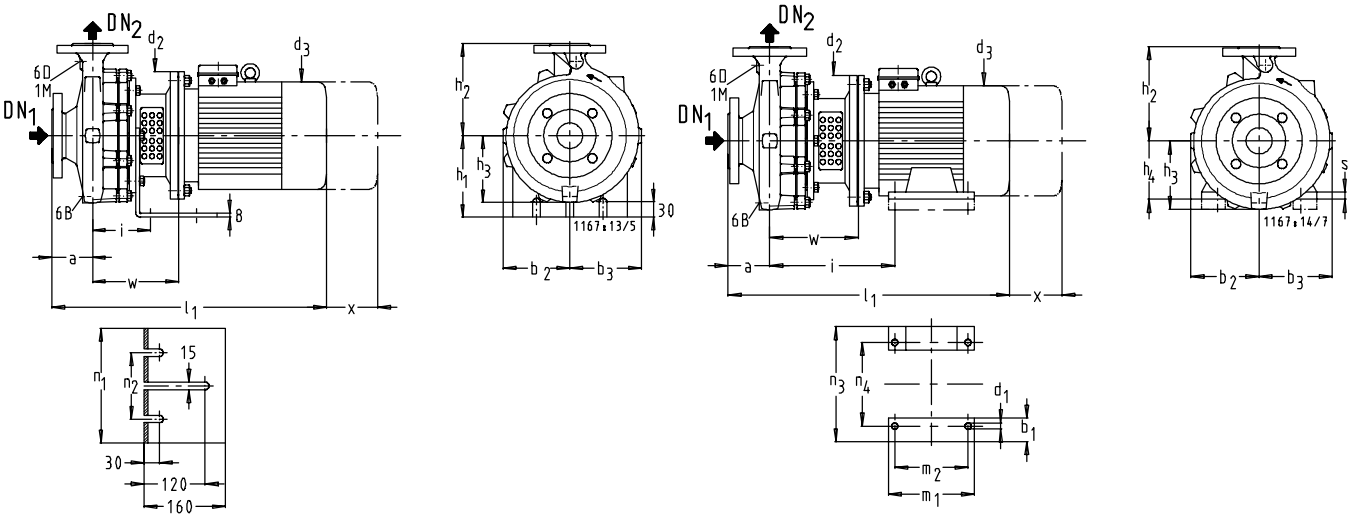

1 M	Druckmeßgerät-Anschluß / Pressure gauge connection / Indicateur de pression / Manomètre / Manometro / Manometer	Etabloc **65-125 - 80-315** Rc $^3/_8$ 1) **Etabloc** 100-160 - 150-250 Rc $^1/_2$ 1)
6 B	Förderflüssigkeit-Entleerung / Casing drain / Vidange du liquide pompé / Scarico del liquido convogliato / Vloeistof- aftap	
6 D	Förderflüssigkeit-Auffüllen und Entlüften / Filling and venting of medium handled / Remplissage et purge d'air du liquide pompé / Riempimento del liquido convogliato spurgo dell'aria / Vloeistof vullen en ontluchten	

mm

Etabloc GN, MN	DN_1 2)	DN_2 2)	a	b_1 ≈	b_2	b_3	d_1	d_2	d_3 ≈	h_1	h_2	h_3	h_4	i	l_1 ≈	m_1 ≈	m_2	n_1	n_2	n_3 ≈	n_4	s	w	x
65-125/074	80	65	100		120	148		200	160	160	180	132		118	511			225	130				156	100
65-125/114	80	65	100		120	148		200	178	160	180	132		118	538			225	130				156	100
65-160/114	80	65	100		130	158		200	178	160	200	140		118	538			225	130				156	100
65-160/154.2	80	65	100		130	158		200	178	160	200	140		118	545			225	130				156	100
65-160/154.1	80	65	100		130	158		200	178	160	200	140		118	545			225	130				156	100
65-160/224	80	65	100		130	158		250	198	160	200	140		118	583			225	130				170	100
65-200/304.2 4)	80	65	100		154	177		250	198	160	225	161		118	583			225	130				170	140
65-200/304.1 4)	80	65	100		154	177		250	198	160	225	161		118	583			225	130				170	140
65-200/404 4)	80	65	100		154	177		250	222	160	225	161		118	604			225	130				170	140
65-250/554 3)4)	80	65	100	43	180	200	12	300	265		250	186	132	302	712	220	140			270	216	15	213	140
65-315/754.2 3)4)	80	65	125	43	208	229	12	300	265		280	214	132	302	759	240	178			270	216	15	213	140
65-315/754.1 3)4)	80	65	125	43	208	229	12	300	265		280	214	132	302	759	240	178			270	216	15	213	140
65-315/1104 3)4)	80	65	125	70	208	229	14	350	323		280	214	160	354	917	300	210			320	254	21	246	140
80-160/154 4)	100	80	125		153	192		200	178	160	225	168		118	570			225	130				156	140
80-160/224.2 4)	100	80	125		153	192		250	198	160	225	168		118	608			225	130				170	140
80-160/224.1 4)	100	80	125		153	192		250	198	160	225	168		118	608			225	130				170	140
80-160/304 4)	100	80	125		153	192		250	198	160	225	168		118	608			225	130				170	140
80-200/404.2	100	80	125		161	189		250	222	180	250	170		142	649			260	180				190	140
80-200/404.1	100	80	125		161	189		250	222	180	250	170		142	649			260	180				190	140
80-200/554 3)4)	100	80	125	43	161	189	12	300	265		250	170	132	302	737	220	140			270	216	15	213	140
80-250/754.2 3)4)	100	80	125	43	184	210	12	300	265		280	195	132	302	759	240	178			270	216	15	213	140
80-250/754.1 3)4)	100	80	125	43	184	210	12	300	265		280	195	132	302	759	240	178			270	216	15	213	140
80-250/1104 3)4)	100	80	125	70	184	210	14	350	323		280	195	160	354	917	300	210			320	254	21	246	140
80-315/1104 3)4)	100	80	125	70	220	244	14	350	323		315	228	160	354	917	300	210			320	254	21	246	140
80-315/1504.2 3)4)	100	80	125	70	220	244	14	350	323		315	228	160	354	917	314	254			320	254	21	246	140
80-315/1504.1 3)4)	100	80	125	70	220	244	14	350	323		315	228	160	354	917	314	254			320	254	21	246	140
80-315/1854 4)	100	80	125	80	220	244	14	350	355		315	228	180	367	981	320	241			360	279	23	246	140
80-315/2204 4)	100	80	125	80	220	244	14	350	355		315	228	180	367	981	358	279			360	279	23	246	140
100-160/304 4)	125	100	125		178	225		250	198	180	280	196		142	628			260	180				190	140
100-160/404 4)	125	100	125		178	225		250	222	180	280	196		142	649			260	180				190	140
100-200/554 3)4)	125	100	125	43	173	213	12	300	265		280	190	132	302	737	220	140			270	216	15	213	140
100-200/754 3)4)	125	100	125	43	173	213	12	300	265		280	190	132	302	759	240	178			270	216	15	213	140
100-250/1104.2 3)4)	125	100	140	70	190	220	14	350	323		280	201	160	354	932	300	210			320	254	21	246	140
100-250/1104.1 3)4)	125	100	140	70	190	220	14	350	323		280	201	160	354	932	300	210			320	254	21	246	140
100-250/1504 3)4)	125	100	140	70	190	220	14	350	323		280	201	160	354	932	314	254			320	254	21	246	140
100-315/1854.2 4)	125	100	140	80	225	255	14	350	355		315	237	180	367	996	320	241			360	279	23	246	140
100-315/1854.1 4)	125	100	140	80	225	255	14	350	355		315	237	180	367	996	320	241			360	279	23	246	140
100-315/2204 4)	125	100	140	80	225	255	14	350	355		315	237	180	367	996	358	279			360	279	23	246	140
125-200/754 3)4)	150	125	140	43	195	244	12	300	265		315	216	132	302	774	240	178			270	216	15	213	140
125-200/1104 3)4)	150	125	140	70	195	244	14	350	323		315	216	160	354	932	300	210			320	254	21	246	140
125-250/1504 3)4)	150	125	140	70	226	275	14	350	323		355	245	160	354	932	314	254			320	254	21	246	140
125-250/1854 4)	150	125	140	80	226	275	14	350	355		355	245	180	367	996	320	241			360	279	23	246	140
150-200/1104 3)4)	200	150	160	70	238	315	14	350	323		400	275	160	354	952	300	210			320	254	15	246	140
150-250/1504 3)4)	200	150	160	70	228	298	14	350	323		400	260	160	354	952	314	254			320	254	21	246	140
150-250/1854 4)	200	150	160	80	228	298	14	350	355		400	260	180	367	1016	320	241			360	279	23	246	140
150-250/2204 4)	200	150	160	80	228	298	14	350	355		400	260	180	367	1016	358	279			360	279	23	246	140

1) Rc = ISO 7/1 2) ≤ DN 150 = EN 1092-2/DN../PN 16/21/B
DN 200 = EN 1092-2/DN 200/PN 10/21/B
3) On these pump sizes, the motor feet have to be underpinned by 20 mm thick shims
4) ⚠ $h_3 \geq h_1$ / $h_3 \geq h_4$

Etabloc GN, MN 32-200.1 to 65-160 ... ex, n ≈ 1450 1/min

mit Stützfuß (bis Motorbaugröße 112 = 1,35 kW)
with support foot (up to motor size 112 = 1.35 kW)
avec béquille (jusqu'à taille de moteur 112 = 1,35 kW)
con piede angolare (fino alla grandezza del motore 112 = 1,35 kW)
met voetsteun (tot motorgrootte 112 = 1,35 kW)

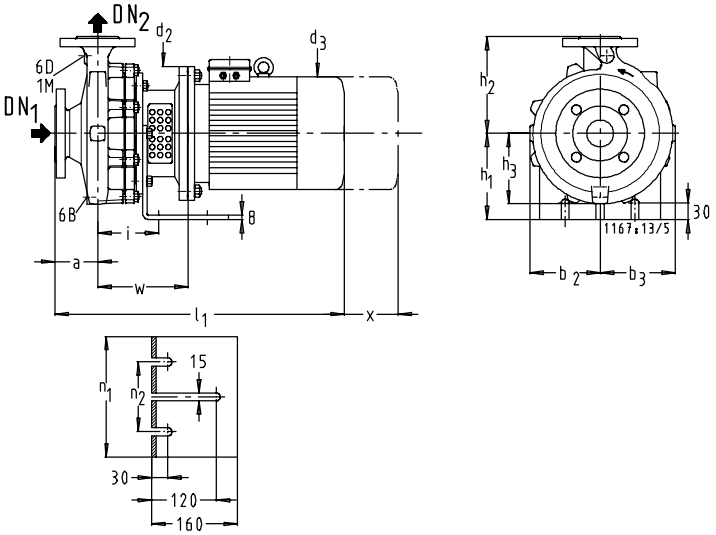

1 M	Druckmeßgerät-Anschluß / Pressure gauge connection / Indicateur de pression / Manomètre / Manometro / Manometer	Rc $^3/_8$ 1)
6 B	Förderflüssigkeit-Entleerung / Casing drain / Vidange du liquide pompé / Scarico del liquido convogliato / Vloeistof- aftap	Rc $^3/_8$ 1)
6 D	Förderflüssigkeit-Auffüllen und Entlüften / Filling and venting of medium handled / Remplissage et purge d'air du liquide pompé / Riempimento del liquido convogliato spurgo dell'aria / Vloeistof vullen en ontluchten	Rc $^3/_8$ 1)

mm

Etabloc GN, MN ...ex	DN_1 2)	DN_2 2)	a	b_2	b_3	d_2	$d_{3\approx}$	h_1	h_2	h_3	i	$l_{1\approx}$	n_1	n_2	w	x
32-200.1/054	50	32	80	128	137	200	160	160	180	130	118	463	225	130	156	100
32.200.1/074	50	32	80	128	137	200	160	160	180	130	118	463	225	130	156	100
32-250.1/134 3)	50	32	100	164	171	200	176	160	225	162	118	517	225	130	156	100
32-160/054	50	32	80	113	125	200	160	160	160	115	118	463	225	130	156	100
32-200/074	50	32	80	132	141	200	160	160	180	133	118	463	225	130	156	100
32-250/134 3)	50	32	100	170	176	200	176	160	225	168	118	517	225	130	156	100
40-125/054	65	40	80	113	113	200	160	160	140	103	118	463	225	130	156	100
40-160/074	65	40	80	115	131	200	160	160	160	118	118	463	225	130	156	100
40-200/134	65	40	100	140	152	200	176	160	180	140	118	517	225	130	156	100
50-125/054	65	50	100	113	128	200	160	160	160	112	118	483	225	130	156	100
50-125/074	65	50	100	113	128	200	160	160	160	112	118	483	225	130	156	100
50-160/134	65	50	100	126	147	200	176	160	180	134	118	517	225	130	156	100
65-125/074	80	65	100	120	148	200	160	160	180	132	118	483	225	130	156	100
65-160/134	80	65	100	130	158	200	176	160	200	140	118	517	225	130	156	100

1) Rc = ISO 7/1 2) DN = EN1092-2/DN../PN16/21/B 3) ⚠ $h_3 \geq h_1$

Etabloc BN, SN, CN, n ≈ 2900 1/min

ohne Motorfuß (bis Motorbaugröße 112 = 4 kW)
mit Motorfuß (ab Motorbaugröße 132 = 5,5 kW)
without motor foot (up to motor size 112 = 4 kW)
with motor foot (motor size 132 = 5.5 kW and above)
sans pied de moteur (jusqu'à taille de moteur 112 = 4 kW)
avec pied de moteur (à partir de la taille de moteur 132 = 5,5 kW)
senza piede di fusione (fino alla grandezza del motore 112 = 4 kW)
con piede di fusione (a partire della grandezza del motore 132 = 5,5 kW)
zonder motorvoet (tot motorgrootte 112 = 4 kW)
met motorvoet (vanaf motorgrootte 132 = 5,5 kW)

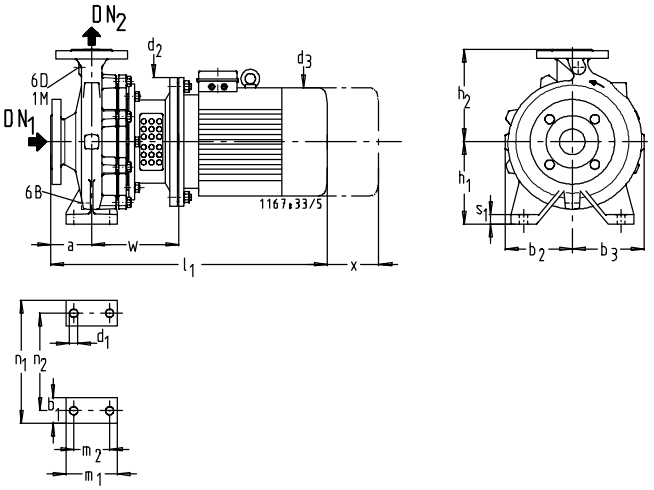

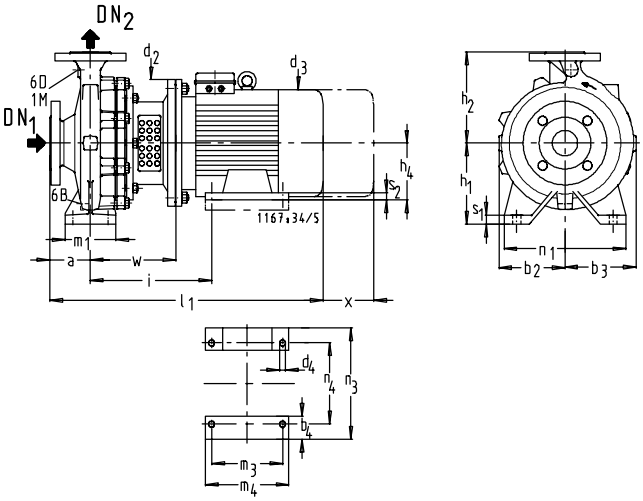

		Etabloc BN	Etabloc SN, CN
1 M	Druckmeßgerät-Anschluß / Pressure gauge connection / Indicateur de pression / Manomètre / Manometro / Manometer	Rc 3/8 1)	G 3/8 2)
6 B	Förderflüssigkeit-Entleerung / Casing drain / Vidange du liquide pompé / Scarico del liquido convogliato / Vloeistof- aftap	Rc 3/8 1)	G 3/8 2)
6 D	Förderflüssigkeit-Auffüllen und Entlüften / Filling and venting of medium handled / Remplissage et purge d'air du liquide pompé / Riempimento del liquido convogliato spurgo dell'aria / Vloeistof vullen en ontluchten	Rc 3/8 1)	G 3/8 2)

	DN 32 - 100
Etabloc BN	ISO 7005-3/DN../PN10/21
Etabloc SN	EN1092-2/DN../PN16/21/B
Etabloc CN	IS0 7005-1/DN../PN16/21

mm

Etabloc BN,SN,CN	DN_1	DN_2	a	b_1	b_2	b_3	b_4≈	d_1	d_2	d_3≈	d_4	h_1	h_2	h_4	i	l_1≈	m_1	m_2	m_3	m_4≈	n_1	n_2	n_3≈	n_4	s_1	s_2	w	x
32-125.1/072	50	32	80	50	113	113		14	200	160		112	140			457	100	70			190	140			15		156	100
32-125.1/112	50	32	80	50	113	113		14	200	160		112	140			491	100	70			190	140			15		156	100
32-125.1/152.2	50	32	80	50	113	113		14	200	178		112	140			518	100	70			190	140			15		156	100
32-125.1/152.1	50	32	80	50	113	113		14	200	178		112	140			518	100	70			190	140			15		156	100
32-125.1/222	50	32	80	50	113	113		14	200	178		112	140			525	100	70			190	140			15		156	100
32-160.1/222.2	50	32	80	50	116	125		14	200	178		132	160			525	100	70			240	190			15		156	100
32-160.1/222.1	50	32	80	50	116	125		14	200	178		132	160			525	100	70			240	190			15		156	100
32-160.1/302	50	32	80	50	116	125		14	250	198		132	160			563	100	70			240	190			15		170	100
32-200.1/302	50	32	80	50	128	137		14	250	198		160	180			563	100	70			240	190			18		170	100
32-200.1/402.2	50	32	80	50	128	137		14	250	222		160	180			584	100	70			240	190			18		170	100
32-200.1/402.1	50	32	80	50	128	137		14	250	222		160	180			584	100	70			240	190			18		170	100
32-200.1/552 3)4)	50	32	80		128	137	43		300	265	13	160	180	132	282	672	100		140	220	240		270	216	18	15	193	100
32-160/302.2	50	32	80	50	113	125		14	250	198		132	160			563	100	70			240	190			15		170	100
32-160/302.1	50	32	80	50	113	125		14	250	198		132	160			563	100	70			240	190			15		170	100
32-160/402	50	32	80	50	113	125		14	250	222		132	160			584	100	70			240	190			15		170	100
32-200/552.2 3)4)	50	32	80		132	141	43		300	265	13	160	180	132	282	672	100		140	220	240		270	216	18	15	193	100
32-200/552.1 3)4)	50	32	80		132	141	43		300	265	13	160	180	132	282	672	100		140	220	240		270	216	18	15	193	100
32-200/752 3)4)	50	32	80		132	141	43		300	265	13	160	180	132	282	672	100		140	220	240		270	216	18	15	193	100
32-250/1102.2 3)4)	50	32	100		170	176	70		350	323	15	180	225	160	334	872	125		210	300	320		320	254	18	21	226	100
32-250/1102.1 3)4)	50	32	100		170	176	70		350	323	15	180	225	160	334	872	125		210	300	320		320	254	18	21	226	100
32-250/1502 3)4)	50	32	100		170	176	70		350	323	15	180	225	160	334	872	125		210	300	320		320	254	18	21	226	100
40-160/402	65	40	80	50	115	131		14	250	222		132	160			584	100	70			240	190			15		170	100
40-160/552.2 3)	65	40	80		115	131	43		300	265	13	132	160	132	282	672	100		140	220	240		270	216	18	15	193	100
40-160/552.1 3)	65	40	80		115	131	43		300	265	13	132	160	132	282	672	100		140	220	240		270	216	18	15	193	100
40-160/752 3)	65	40	80		115	131	43		300	265	13	132	160	132	282	672	100		140	220	240		270	216	18	15	193	100
40-200/752 3)4)	65	40	100		140	153	43		300	265	13	160	180	132	282	692	100		140	220	265		270	216	18	15	193	100
40-200/1102 3)	65	40	100		140	153	70		350	323	15	160	180	160	334	872	100		210	300	265		320	254	18	21	226	100
40-250/1102 3)4)	65	40	100		165	178	70		350	323	15	180	225	160	334	872	125		210	300	320		320	254	18	21	226	100
40-250/1502.3 3)4)	65	40	100		165	178	70		350	323	15	180	225	160	334	872	125		210	300	320		320	254	18	21	226	100
40-250/1502.2 3)4)	65	40	100		165	178	70		350	323	15	180	225	160	334	872	125		210	300	320		320	254	18	21	226	100
40-250/1502.1 3)4)	65	40	100		165	178	70		350	323	15	180	225	160	334	872	125		210	300	320		320	254	18	21	226	100
40-250/1852.2 3)4)	65	40	100		165	178	70		350	323	15	180	225	160	334	872	125		254	314	320		320	254	18	21	226	100
40-250/1852.1 3)4)	65	40	100		165	178	70		350	323	15	180	225	160	334	872	125		254	314	320		320	254	18	21	226	100
40-250/2202	65	40	100		165	178	80		350	355	15	180	225	180	347	936	125		241	320	320		360	279	18	23	226	100
50-160/752 3)4)	65	50	100		126	147	43		300	265	13	160	180	132	282	692	100		140	220	265		270	216	18	15	193	100
50-160/1102 3)	65	50	100		126	147	70		350	323	15	160	180	160	334	872	100		210	300	265		320	254	18	21	226	100
50-200/1502.2 3)	65	50	100		145	165	70		350	323	15	160	200	160	334	872	100		210	300	265		320	254	18	21	226	100
50-200/1502.1 3)	65	50	100		145	165	70		350	323	15	160	200	160	334	872	100		210	300	265		320	254	18	21	226	100
50-200/1852.2 3)	65	50	100		145	165	70		350	323	15	160	200	160	334	872	100		254	314	265		320	254	18	21	226	100
50-200/1852.1 3)	65	50	100		145	165	70		350	323	15	160	200	160	334	872	100		254	314	265		320	254	18	21	226	100
50-200/2202	65	50	100		145	165	80		350	355	15	160	200	180	347	936	100		241	320	265		360	279	18	23	226	100
65-160/1102.2 3)	80	65	100		130	158	70		350	323	15	160	200	160	334	872	125		210	300	280		320	254	18	21	226	100
65-160/1102.1 3)	80	65	100		130	158	70		350	323	15	160	200	160	334	872	125		210	300	280		320	254	18	21	226	100
65-160/1502 3)	80	65	100		130	158	70		350	323	15	160	200	160	334	872	125		210	300	280		320	254	18	21	226	100
65-200/1852 3)4)	80	65	100		154	177	70		350	323	15	180	225	160	334	872	125		254	314	320		320	254	18	21	226	140
65-200/2202	80	65	100		154	177	80		350	355	15	180	225	180	347	936	125		241	320	320		360	279	18	23	226	140
80-160/1102 3)4)	100	80	125		153	192	70		350	323	15	180	225	160	334	897	125		210	300	320		320	254	18	21	226	140
80-160/1502 3)4)	100	80	125		153	192	70		350	323	15	180	225	160	334	897	125		210	300	320		320	254	18	21	226	140
80-160/1852.2 3)4)	100	80	125		153	192	70		350	323	15	180	225	160	334	897	125		254	314	320		320	254	18	21	226	140
80-160/1852.1 3)4)	100	80	125		153	192	70		350	323	15	180	225	160	334	897	125		254	314	320		320	254	18	21	226	140
80-160/2202	100	80	125		153	192	80		350	355	15	180	225	180	347	961	125		241	320	320		360	279	18	23	226	140

1) Rc = ISO 7/1 2) G = ISO 228/1 3) On these pump sizes, the motor feet have to be underpinned by 20 mm thick shims 4) ⚠ $h_3 \geq h_1$

Etabloc BN, SN, CN 32-125.1 bis 65-315, n ≈ 1450 1/min

ohne Motorfuß (bis Motorbaugröße 112 = 4 kW)
mit Motorfuß (ab Motorbaugröße 132 = 5,5 kW)
without motor foot (up to motor size 112 = 4 kW)
with motor foot (motor size 132 = 5.5 kWand above)
sans pied de moteur (jusqu'à taille de moteur 112 = 4 kW)
avec pied de moteur (à partir de la taille de moteur 132 = 5,5 kW)
senza piede di fusione (fino alla grandezza del motore 112 = 4 kW)
con piede di fusione (a partire della grandezza del motore 132 = 5,5 kW)
zonder motorvoet (tot motorgrootte 112 = 4 kW)
met motorvoet (vanaf motorgrootte 132 = 5,5 kW)

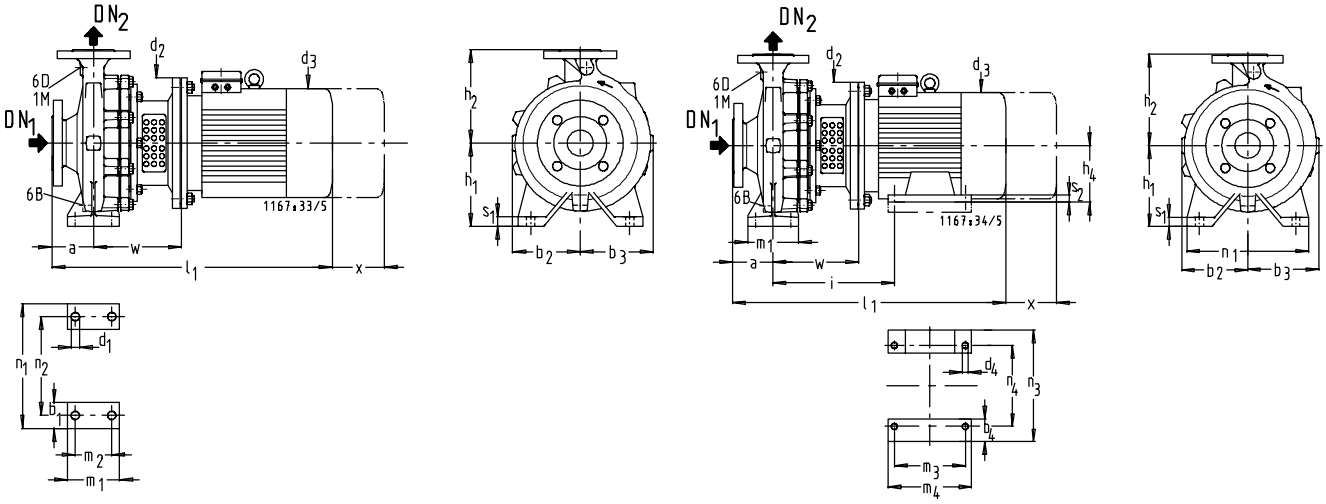

		Etabloc BN	Etabloc SN, CN
1 M	Druckmeßgerät-Anschluß / Pressure gauge connection / Indicateur de pression / Manomètre / Manometro / Manometer	Rc 3/8 1)	G 3/8 2)
6 B	Förderflüssigkeit-Entleerung / Casing drain / Vidange du liquide pompé / Scarico del liquido convogliato / Vloeistof- aftap	Rc 3/8 1)	G 3/8 2)
6 D	Förderflüssigkeit-Auffüllen und Entlüften / Filling and venting of medium handled / Remplissage et purge d'air du liquide pompé / Riempimento del liquido convogliato spurgo dell'aria / Vloeistof vullen en ontluchten	Rc 3/8 1)	G 3/8 2)

	DN 32 - 80
Etabloc BN	ISO 7005-3/DN../PN10/21
Etabloc SN	EN1092-2/DN../PN16/21/B
Etabloc CN	IS0 7005-1/DN../PN16/21

mm

Etabloc BN,SN,CN	DN_1	DN_2	a	b_1	b_2	b_3	b_4≈	d_1	d_2	d_3≈	d_4	h_1	h_2	h_4	i	l_1≈	m_1	m_2	m_3	m_4≈	n_1	n_2	n_3≈	n_4	s_1	s_2	w	x
32-125.1/024.2	50	32	80	50	113	113		14	160	143		112	140			437	100	70			190	140			15		136	100
32-125.1//024.1	50	32	80	50	113	113		14	160	143		112	140			437	100	70			190	140			15		136	100
32-160.1/034	50	32	80	50	116	125		14	160	143		132	160			437	100	70			240	190			15		136	100
32-200.1/054	50	32	80	50	128	137		14	200	160		160	180			491	100	70			240	190			18		156	100
32-160/054	50	32	80	50	113	125		14	200	160		132	160			491	100	70			240	190			15		156	100
32-200/074	50	32	80	50	132	141		14	200	160		160	180			491	100	70			240	190			18		156	100
32-200/114	50	32	80	50	132	141		14	200	178		160	180			518	100	70			240	190			18		156	100
32-250/154.2	50	32	100	65	170	176		14	200	178		180	225			545	125	95			320	250			18		156	100
32-250/154.1	50	32	100	65	170	176		14	200	178		180	225			545	125	95			320	250			18		156	100
32-250/224	50	32	100	65	170	176		14	250	198		180	225			583	125	95			320	250			18		170	100
40-160/054	65	40	80	50	115	131		14	200	160		132	160			491	100	70			240	190			15		156	100
40-160/074	65	40	80	50	115	131		14	200	160		132	160			491	100	70			240	190			15		156	100
40-200/114.2	65	40	100	50	140	152		14	200	178		160	180			538	100	70			265	212			18		156	100
40-200/114.1	65	40	100	50	140	152		14	200	178		160	180			538	100	70			265	212			18		156	100
40-200/154	65	40	100	50	140	152		14	200	178		160	180			545	100	70			265	212			18		156	100
40-250/224.2	65	40	100	65	165	178		14	250	198		180	225			583	125	95			320	250			18		170	100
40-250/224.1	65	40	100	65	165	178		14	250	198		180	225			583	125	95			320	250			18		170	100
40-250/304	65	40	100	65	165	178		14	250	198		180	225			583	125	95			320	250			18		170	100
40-315/304.2	65	40	125	65	194	203		14	250	198		225	250			628	125	95			345	280			18		190	100
40-315/304.1	65	40	125	65	194	203		14	250	198		225	250			628	125	95			345	280			18		190	100
40-315/404.2	65	40	125	65	194	203		14	250	222		225	250			649	125	95			345	280			18		190	100
40-315/404.1	65	40	125	65	194	203		14	250	222		225	250			649	125	95			345	280			18		190	100
40-315/554 3)4)	65	40	125		194	203	43		300	265	13	225	250	132	302	737	125		140	220	345		270	216	18	15	213	100
50-160/114	65	50	100	50	126	147		14	200	178		160	180			538	100	70			265	212			18		156	100
50-160/154	65	50	100	50	126	147		14	200	178		160	180			545	100	70			265	212			18		156	100
50-200/224.2	65	50	100	50	145	165		14	250	198		160	200			583	100	70			265	212			18		170	100
50-200/224.1	65	50	100	50	145	165		14	250	198		160	200			583	100	70			265	212			18		170	100
50-200/304	65	50	100	50	145	165		14	250	198		160	200			583	100	70			265	212			18		170	100
50-250/304	65	50	100	65	168	184		14	250	198		180	225			583	125	95			320	250			18		170	100
50-250/404	65	50	100	65	168	184		14	250	222		180	225			604	125	95			320	250			18		170	100
50-315/404	65	50	125	65	200	216		14	250	222		225	280			649	125	95			345	280			18			100
50-315/554.2 3)4)	65	50	125		200	216	43		300	265	13	225	280	132	302	737	125		140	220	345		270	216	18	15	213	100
50-315/554.1 3)4)	65	50	125		200	216	43		300	265	13	225	280	132	302	737	125		140	220	345		270	216	18	15	213	100
50-315/754 3)4)	65	50	125		200	216	43		300	265	13	225	280	132	302	759	125		178	240	345		270	216	18	15	213	100
65-160/114	80	65	100	65	130	158		14	200	178		160	200			538	125	95			280	212			18		156	100
65-160/154.2	80	65	100	65	130	158		14	200	178		160	200			545	125	95			280	212			18		156	100
65-160/154.1	80	65	100	65	130	158		14	200	178		160	200			545	125	95			280	212			18		156	100
65-160/224	80	65	100	65	130	158		14	250	198		160	200			583	125	95			280	212			18		170	100
65-200/304.2	80	65	100	65	154	177		14	250	198		180	225			583	125	95			320	250			18		170	140
65-200/304.1	80	65	100	65	154	177		14	250	198		180	225			583	125	95			320	250			18		170	140
65-200/404	80	65	100	65	154	177		14	250	222		180	225			604	125	95			320	250			18		170	140
65-250/554 3)4)	80	65	100		180	200	43		300	265	13	200	250	132	302	712	160		140	220	360		270	216	20	15	213	140
65-315/754.2 3)4)	80	65	125		208	229	43		300	265	13	225	280	132	302	759	160		178	240	400		270	216	20	15	213	140
65-315/754.1 3)4)	80	65	125		208	229	43		300	265	13	225	280	132	302	759	160		178	240	400		270	216	20	15	213	140
65-315/1104 3)4)	80	65	125		208	229	70		350	323	15	225	280	160	354	917	160		210	300	400		320	254	20	21	246	140

1) Rc = ISO 7/1 2) G = ISO 228/1 3) On these pump sizes, the motor feet have to be underpinned by 20 mm thick shims 4) ⚠ $h_3 \geq h_1$

Etabloc BN, SN, CN 80-160 bis 150-250, n ≈ 1450 1/min

ohne Motorfuß (bis Motorbaugröße 112 = 4 kW)
mit Motorfuß (ab Motorbaugröße 132 = 5,5 kW)
without motor foot (up to motor size 112 = 4 kW)
with motor foot (motor size 132 = 5.5 kW and above)
sans pied de moteur (jusqu'à taille de moteur 112 = 4 kW)

avec pied de moteur (à partir de la taille de moteur 132 = 5,5 kW)
senza piede di fusione (fino alla grandezza del motore 112 = 4 kW)
con piede di fusione (a partire della grandezza del motore 132 = 5,5 kW)
zonder motorvoet (tot motorgrootte 112 = 4 kW)
met motorvoet (vanaf motorgrootte 132 = 5,5 kW)

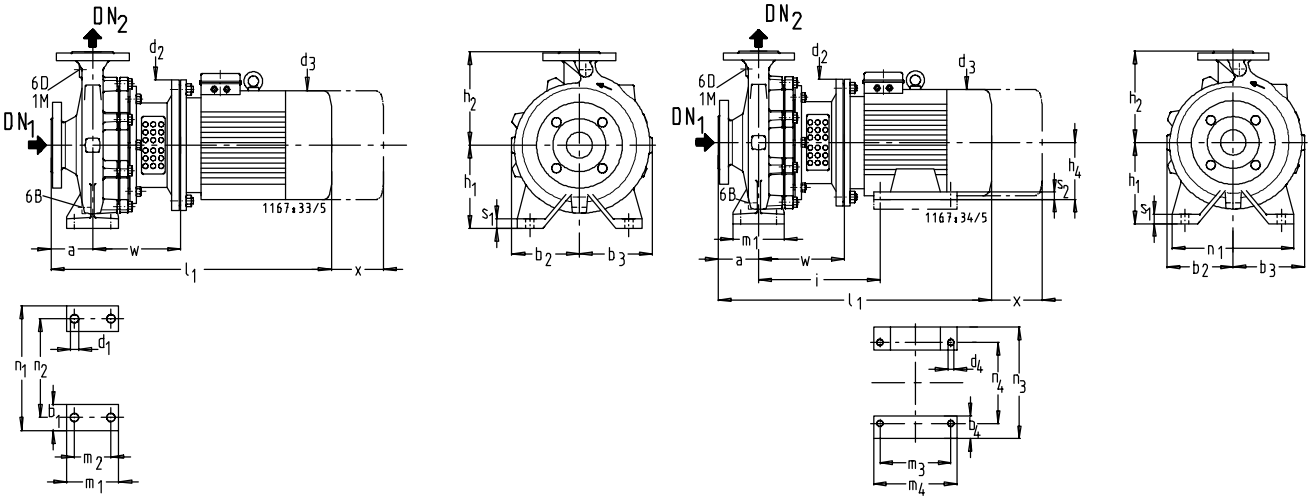

		Etabloc BN	Etabloc SN, CN
1 M	Druckmeßgerät-Anschluß / Pressure gauge connection / Indicateur de pression / Manomètre / Manometro / Manometer	80-160-80-315 Rc 3/8 1)	80-160 - 80-315 G 3/8 2)
6 B	Förderflüssigkeit-Entleerung / Casing drain / Vidange du liquide pompé / Scarico del liquido convogliato / Vloeistof- aftap		
6 D	Förderflüssigkeit-Auffüllen und Entlüften / Filling and venting of medium handled / Remplissage et purge d'air du liquide pompé / Riempimento del liquido convogliato spurgo dell'aria / Vloeistof vullen en ontluchten	100-160-150-250 Rc 1/2 1)	100-160-150-250 G 1/2 2)

	DN 80-150	DN 200
Etabloc BN	ISO 7005-3/DN../PN10/21	
Etabloc SN	EN1092-2/DN../PN16/21/B	
Etabloc CN	ISO 7005-1/DN../ PN 16/21	PN 10/21

mm

Etabloc BN,SN,CN	DN_1	DN_2	a	b_1	b_2	b_3	b_4≈	d_1	d_2	d_3≈	d_4	h_1	h_2	h_4	i	l_1≈	m_1	m_2	m_3	m_4≈	n_1	n_2	n_3≈	n_4	s_1	s_2	w	x
80-160/154	100	80	125	65	153	182		14	200	178		180	225			570	125	95			320	250			18		156	140
80-160/224.2	100	80	125	65	153	192		14	250	198		180	225			608	125	95			320	250			18		170	140
80-160/224.1	100	80	125	65	153	192		14	250	198		180	225			608	125	95			320	250			18		170	140
80-160/304	100	80	125	65	153	192		14	250	198		180	225			608	125	95			320	250			18		170	140
80-200/404.2	100	80	125	65	161	189		14	250	222		180	250			649	125	95			345	280			18		190	140
80-200/404.1	100	80	125	65	161	189		14	250	222		180	250			649	125	95			345	280			18		190	140
80-200/554 3)4)	100	80	125		161	189	43		300	265	13	180	250	132	302	737	125		140	220	345		270	216	18	15	213	140
80-250/754.2 3)4)	100	80	125		184	210	43		300	265	13	200	280	132	302	759	160		178	240	400		270	216	18	15	213	140
80-250/754.1 3)4)	100	80	125		184	210	43		300	265	13	200	280	132	302	759	160		178	240	400		270	216	18	15	213	140
80-250/1104 3)4)	100	80	125		184	210	70		350	323	15	200	280	160	354	917	160		210	300	400		320	254	18	21	246	140
80-315/1104 3)4)	100	80	125		220	244	70		350	323	15	250	315	160	354	917	160		210	300	400		320	254	20	21	246	140
80-315/1504.2 3)4)	100	80	125		220	244	70		350	323	15	250	315	160	354	917	160		254	314	400		320	254	20	21	246	140
80-315/1504.1 3)4)	100	80	125		220	244	70		350	323	15	250	315	160	354	917	160		254	314	400		320	254	20	21	246	140
80-315/1854 4)	100	80	125		220	244	80		350	355	15	250	315	180	367	981	160		241	320	400		360	279	20	23	246	140
80-315/2204 4)	100	80	125		220	244	80		350	355	15	250	315	180	367	981	160		279	358	400		360	279	20	23	246	140
100-160/304	125	100	125	80	178	225		18	250	198		200	280			628	160	120			360	280			18		190	140
100-160/404	125	100	125	80	178	225		18	250	222		200	280			649	160	120			360	280			18		190	140
100-200/554 3)4)	125	100	125		173	213	43		300	265	13	200	280	132	302	737	160		140	220	360		270	216	18	15	213	140
100-200/754 3)4)	125	100	125		173	213	43		300	265	13	200	280	132	302	759	160		178	240	360		270	216	18	15	213	140
100-250/1104.2 3)4)	125	100	140		190	220	70		350	323	15	225	280	160	354	932	160		210	300	400		320	254	18	21	246	140
100-250/1104.1 3)4)	125	100	140		190	220	70		350	323	15	225	280	160	354	932	160		210	300	400		320	254	18	21	246	140
100-250/1504 3)4)	125	100	140		190	220	70		350	323	15	225	280	160	354	932	160		254	314	400		320	254	18	21	246	140
100-315/1854.2 4)	125	100	140		225	255	80		350	355	15	250	315	180	367	996	160		241	320	400		360	279	18	23	246	140
100-315/1854.1 4)	125	100	140		225	255	80		350	355	15	250	315	180	367	996	160		241	320	400		360	279	18	23	246	140
100-315/2204 4)	125	100	140		225	255	80		350	355	15	250	315	180	367	996	160		279	358	400		360	279	18	23	246	140
125-200/754 3)4)	150	125	140		195	244	43		300	265	13	250	315	132	302	774	160		178	240	400		270	216	20	15	213	140
125-200/1104 3)4)	150	125	140		195	244	70		350	323	15	250	315	160	354	932	160		210	300	400		320	254	20	21	246	140
125-250/1504 3)4)	150	125	140		226	275	70		350	323	15	250	355	160	354	932	160		254	314	400		320	254	20	21	246	140
125-250/1854 4)	150	125	140		226	275	80		350	355	15	250	355	180	367	996	160		241	320	400		360	279	20	23	246	140
150-250/1504 3)4)	200	150	160		228	298	70		350	323	15	280	400	160	354	952	200		254	314	500		320	254	20	21	246	140
150-250/1854 4)	200	150	160		228	298	80		350	355	15	280	400	180	367	1016	200		241	320	500		360	279	20	23	246	140
150-250/2204 4)	200	150	160		228	298	80		350	355	15	280	400	180	367	1016	200		279	358	500		360	279	20	23	246	140

1) Rc = ISO 7/1 2) G = ISO 228/1 3) On these pump sizes, the motor feet have to be underpinned by 20 mm thick shims 4) ⚠ $h_3 \geq h_1$

Etabloc BN, SN, CN 32-125.1 bis 65-160 ... ex, n ≈ 2900/1450 1/min

ohne Motorfuß (bis Motorbaugröße 112 = 3,3 kW)
mit Motorfuß (ab Motorbaugröße 132 = 4,6 kW)
without motor foot (up to motor size 112 = 3.3 kW)
with motor foot (motor size 132 = 4.6 kW and above)
sans pied de moteur (jusqu'à taille de moteur 112 = 3,3 kW)

avec pied de moteur (à partir de la taille de moteur 132 = 4,6 kW)
senza piede di fusione (fino alla grandezza del motore 112 = 3,3 kW)
con piede di fusione (a partire della grandezza del motore 132 = 4,6 kW)
zonder motorvoet (tot motorgrootte 112 = 3,3 kW)
met motorvoet (vanaf motorgrootte 132 = 4,6 kW)

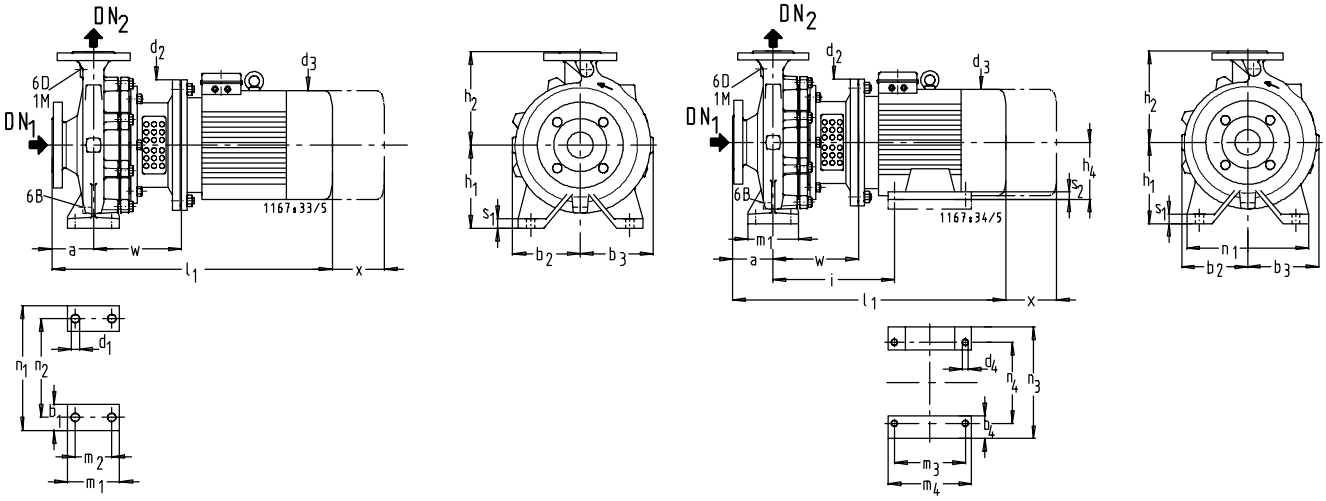

		Etabloc BN	Etabloc SN, CN
1 M	Druckmeßgerät-Anschluß / Pressure gauge connection / Indicateur de pression / Manomètre / Manometro / Manometer	Rc 3/8 1)	G 3/8 2)
6 B	Förderflüssigkeit-Entleerung / Casing drain / Vidange du liquide pompé / Scarico del liquido convogliato / Vloeistof- aftap	Rc 3/8 1)	G 3/8 2)
6 D	Förderflüssigkeit-Auffüllen und Entlüften / Filling and venting of medium handled / Remplissage et purge d'air du liquide pompé / Riempimento del liquido convogliato spurgo dell'aria / Vloeistof vullen en ontluchten	Rc 3/8 1)	G 3/8 2)

	DN 32 - 80
Etabloc BN	ISO 7005-3/DN../PN10/21
Etabloc SN	EN1092-2/DN../PN16/21/B
Etabloc CN	IS0 7005-1/DN../PN16/21

n ≈ 2900 1/min

mm

Etabloc BN, SN, CN... ex	DN_1	DN_2	a	b_1	b_2	b_3	$b_{4\approx}$	d_1	d_2	$d_{3\approx}$	d_4	h_1	h_2	h_4	i	$l_{1\approx}$	m_1	m_2	m_3	$m_{4\approx}$	n_1	n_2	$n_{3\approx}$	n_4	s_1	s_2	w	x
32-125.1/072	50	32	80	50	113	113		14	200	160		112	140			463	100	70			190	140			15		156	100
32-125.1/132	50	32	80	50	113	113		14	200	176		112	140			472	100	70			190	140			15		156	100
32-125.1/182	50	32	80	50	113	113		14	200	176		112	140			497	100	70			190	140			15		156	100
32-160.1/252	50	32	80	50	116	125		14	250	198		132	160			555	100	70			240	190			15		170	100
32-160.1/332	50	32	80	50	116	125		14	250	222		132	160			569	100	70			240	190			15		170	100
32-200.1/462	50	32	80		128	137	43		300	265	13	160	180	132	282	635	100		140	180	240		250	216	18	15	193	100
32-160/332	50	32	80	50	113	125		14	250	222		132	160			569	100	70			240	190			15		170	100
32-200/462	50	32	80		132	141	43		300	265	13	160	180	132	282	635	100		140	180	240		250	216	18	15	193	100
32-200/752	50	32	80		132	141	70		350	323	15	160	180	160	334	779	100		210	260	240		320	254	18	21	226	100
40-160/462	65	40	80		115	131	43		300	265	13	132	160	132	282	635	100		140	180	240		250	216	15	15	193	100
40-160/752	65	40	80		115	131	70		350	323	15	132	160	160	334	779	100		210	260	240		320	254	15	21	226	100
50-160/752	65	50	100		125	147	70		350	323	15	160	180	160	334	799	100		210	260	265		320	254	18	21	226	100

n ≈ 1450 1/min

mm

Etabloc BN, SN, CN... ex	DN_1	DN_2	a	b_1	b_2	b_3	d_1	d_2	$d_{3\approx}$	h_1	h_2	$l_{1\approx}$	m_1	m_2	n_1	n_2	s_1	w	x
32-200.1/054	50	32	80	50	128	137	14	200	160	160	180	463	100	70	240	190	18	156	100
32-200.1/074	50	32	80	50	128	137	14	200	160	160	180	463	100	70	240	190	18	156	100
32-160/054	50	32	80	50	113	125	14	200	160	132	160	463	100	70	240	190	15	156	100
32-200/074	50	32	80	50	132	141	14	200	160	160	180	463	100	70	240	190	18	156	100
32-250/134	50	32	100	65	170	176	14	200	176	180	225	517	125	95	320	250	18	156	100
40-160/074	65	40	80	50	115	131	14	200	160	132	160	463	100	70	240	190	15	156	100
40-200/134	65	40	100	50	140	152	14	200	176	160	180	517	100	70	265	212	18	156	100
50-160/134	65	50	100	50	126	147	14	200	176	160	180	517	100	70	265	212	18	156	100
65-160/134	80	65	100	65	130	158	14	200	176	160	200	517	125	95	280	212	18	156	100

1) Rc = ISO 7/1 2) G = ISO 228/1

Etabloc GN, MN, SN, CN ≥ 30 kW, n ≈ 2900 1/min

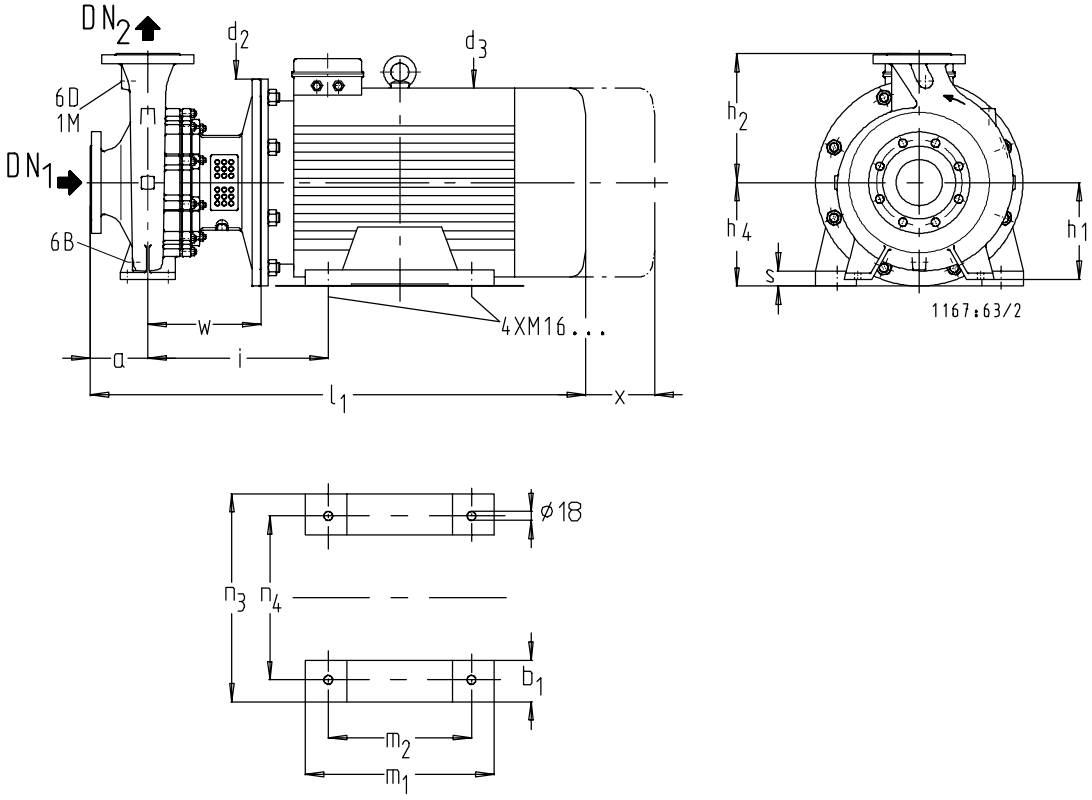

1 M	Druckmeßgerät-Anschluß / Pressure gauge connection / Indicateur de pression / Manomètre / Manometro / Manometer	Etabloc 50-250 - 80-250 Rc 3/8 1)
6 B	Förderflüssigkeit-Entleerung / Casing drain / Vidange du liquide pompé / Scarico del liquido convogliato / Vloeistof- aftap	
6 D	Förderflüssigkeit-Auffüllen und Entlüften / Filling and venting of medium handled / Remplissage et purge d'air du liquide pompé / Riempimento del liquido convogliato spurgo dell'aria / Vloeistof vullen en ontluchten	100-160 - 100-200 Rc 1/2 1)

mm

Etabloc		DN_1 2)	DN_2 2)	a	b_1 ≈	d_2	d_3 ≈	h_1	h_2	h_4	i	l_1 ≈	m_1 ≈	m_2	n_3 ≈	n_4	s	w	x
50-250	/3002	65	50	100	80	400	415	180	225	200	359	991	355	305	398	318	34	226	100
	/3702	65	50	100	80	400	415	180	225	200	359	991	355	305	398	318	34	226	100
65-200	/3002	80	65	100	80	400	415	180	225	200	359	991	355	305	398	318	34	226	140
65-250	/3002	80	65	100	80	400	415	200	250	200	379	1011	355	305	398	318	34	246	140
	/3702	80	65	100	80	400	415	200	250	200	379	1011	355	305	398	318	34	246	140
	/4502	80	65	100	80	450	470	200	250	225	419	1065	361	311	436	356	34	270	140
80-160	/3002	100	80	125	80	400	415	180	225	200	359	1016	355	305	398	318	34	226	140
80-200	/3002	100	80	125	80	400	415	180	250	200	379	1036	355	305	398	318	34	246	140
	/3702	100	80	125	80	400	415	180	250	200	379	1036	355	305	398	318	34	246	140
	/4502	100	80	125	80	450	470	180	250	225	419	1090	361	311	436	356	34	270	140
80-250	/3002	100	80	125	80	400	415	200	280	200	379	1036	355	305	398	318	34	246	140
	/3702	100	80	125	80	400	415	200	280	200	379	1036	355	305	398	318	34	246	140
	/4502	100	80	125	80	450	470	200	280	225	419	1090	361	311	436	356	34	270	140
100-160	/3002	125	100	125	80	400	415	200	280	200	379	1036	355	305	398	318	34	246	140
	/3702	125	100	125	80	400	415	200	280	200	379	1036	355	305	398	318	34	246	140
100-200	/3002	125	100	125	80	400	415	200	280	200	379	1036	355	305	398	318	34	246	140
	/3702	125	100	125	80	400	415	200	280	200	379	1036	355	305	398	318	34	246	140
	/4502	125	100	125	80	450	470	200	280	225	419	1090	361	311	436	356	34	270	140

1) Rc = ISO 7/1

2)

	DN 50-125
Etabloc GN, MN	EN1092-2/DN../PN16/21/B
Etabloc SN	EN1092-2/DN../PN16/21/B
Etabloc CN	IS0 7005-1/DN../PN16/21

Etabloc GN, MN, SN, CN ≥ 30 kW, n ≈ 1450 1/min

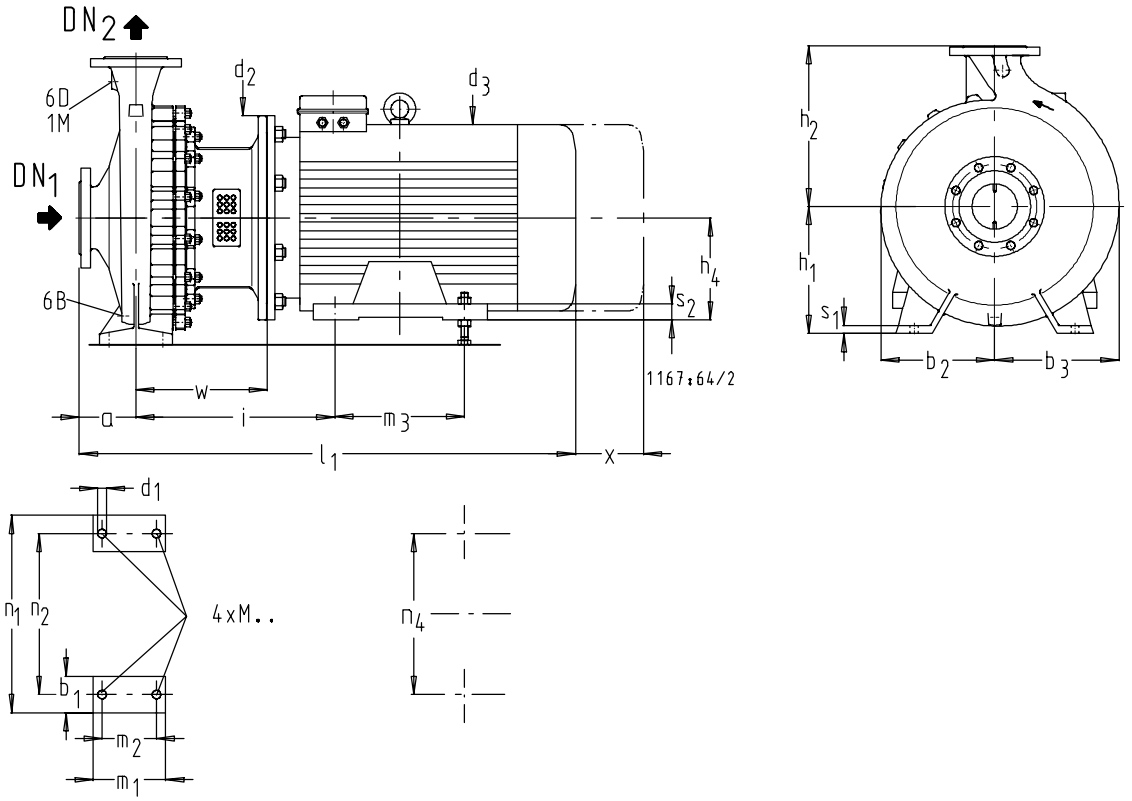

1 M	Druckmeßgerät-Anschluß / Pressure gauge connection / Indicateur de pression / Manomètre / Manometro / Manometer	Etabloc 80-400 Rc 3/8 1)
6 B	Förderflüssigkeit-Entleerung / Casing drain / Vidange du liquide pompé / Scarico del liquido convogliato / Vloeistof- aftap	
6 D	Förderflüssigkeit-Auffüllen und Entlüften / Filling and venting of medium handled / Remplissage et purge d'air du liquide pompé / Riempimento del liquido convogliato spurgo dell'aria / Vloeistof vullen en ontluchten	100-315 - 150-315 Rc 1/2 1)

mm

Etabloc		DN_1	DN_2	a	b_1	b_2	b_3	d_1	d_2	d_3	h_1	h_2	h_4	i	$l_1 \approx$	m_1	m_2	m_3	n_1	n_2	n_4	s_1	s_2	w	x	M..
80-400	/3004	100	80	125	80	253	276	19	400	415	280	355	200	392	1049	160	120	305	435	355	318	20	34	259	140	
	/3704	100	80	125	80	253	276	19	450	470	280	355	225	438	1109	160	120	311	435	355	358	20	34	289	140	M16
100-315	/3004	125	100	140	80	225	255	19	400	415	250	315	200	379	1051	160	120	305	400	315	318	18	34	246	140	
100-400	/3004	125	100	140	100	253	280	24	400	415	280	355	200	392	1064	200	150	305	500	400	318	20	34	259	140	
	/3704	125	100	140	100	253	280	24	450	470	280	355	225	438	1124	200	150	311	500	400	356	20	34	289	140	
	/4504	125	100	140	100	253	280	24	450	470	280	355	225	438	1124	200	150	311	500	400	356	20	34	289	140	
125-315	/3004	150	125	140	100	238	278	24	400	415	280	355	200	392	1064	200	150	305	500	400	318	20	34	259	140	
	/3704	150	125	140	100	238	278	24	450	470	280	355	225	438	1124	200	150	311	500	400	356	20	34	289	140	
125-400	/3004	150	125	140	100	275	306	24	400	415	315	400	200	392	1064	200	150	305	500	400	318	20	34	259	140	M20
	/3704	150	125	140	100	275	306	24	450	470	315	400	225	438	1124	200	150	311	500	400	356	20	34	289	140	
	/4504	150	125	140	100	275	306	24	450	470	315	400	225	438	1124	200	150	311	500	400	356	20	34	289	140	
150-250	/3004	200	150	160	100	228	298	24	400	415	280	400	200	379	1071	200	150	305	500	400	318	20	34	246	140	
150-315	/3004	200	150	160	100	255	303	24	400	415	280	400	200	392	1084	200	150	305	550	450	318	20	34	259	140	
	/3704	200	150	160	100	255	303	24	450	470	280	400	225	438	1144	200	150	311	550	450	356	20	34	289	140	
	/4504	200	150	160	100	255	303	24	450	470	280	400	225	438	1144	200	150	311	550	450	356	20	34	289	140	

1) Rc = ISO 7/1

2)

	DN 80, 100 DN 125, 150	DN 200
Etabloc GN, MN	EN1092-2/DN../PN16/21/B	EN1092-2/DN200/PN10/21/B
Etabloc SN	EN1092-2/DN../PN16/21/B	EN1092-2/DN200/PN16/21/B
Etabloc CN	ISO7005-1/DN../PN16/21	ISO7005-1/DN.../PN10/21

Spare Parts Stock
Interchangeability of Etabloc and Etanorm Components and Interchangeability of Component Parts

Etabloc	Shaft unit	Description: Volute casing	Discharge cover	Shaft 1)										Impeller	Mechanical seal	Casing wear ring suction-side	Casing wear ring discharge-side	Shaft sleeve
		Part No. 102	163	71	80	90	Ⓜ 210 100 112	132	160	180	200	2-pole 225	4-pole 225	230	433	502.1	502.2	523
25-20/...	25	f	f											f	f	x	x	x
32-23/...	25	f	x											f	f	x	x	x
32-125.1/...	25	f	1	1	2	3	V	V	V	V	V	/	/	f	1	1	x	1
32-160.1/...	25	f	1	1	V	3	4	V	V	V	V	/	/	1	1	1	3	1
32-200.1/...	25	f	2	V	2	V	4	5	V	V	V	/	/	2	1	1	3	1
32-250.1/...	25	f	3	V	V	3	V	5	6	V	V	/	/	3	1	1	4	1
32-125/...	25	f	1	1	2	3	4	V	V	V	V	/	/	f	1	1	x	1
32-160/...	25	f	1	V	2	V	4	V	V	V	V	/	/	1	1	1	3	1
32-200/...	25	f	2	V	2	3	V	5	6	V	V	/	/	2	1	1	3	1
32-250/...	25	f	3	V	V	3	4	V	6	V	V	/	/	3	1	1	4	1
40-125/...	25	f	1	1	2	3	4	V	V	V	V	/	/	f	1	2	x	1
40-160/...	25	f	1	V	2	V	4	5	6	V	V	/	/	f	1	2	3	1
40-200/...	25	f	2	V	V	3	V	5	6	V	V	/	/	f	1	f	3	1
40-250/...	25	f	3	V	V	V	4	V	6	7	V	/	/	f	1	2	4	1
40-315/...	35	f	f	V	V	V	8	9	V	V	V	V	V	f	2	2	12	2
50-125/...	25	f	1	V	2	V	4	5	V	V	V	/	/	f	1	3	3	1
50-160/...	25	f	1	V	V	3	V	5	6	V	V	/	/	f	1	3	3	1
50-200/...	25	f	2	V	V	V	4	V	6	7	12	/	/	f	1	3	3	2
50-250/...	25	f	3	V	V	V	4	V	V	V	12	/	/	f	1	3	4	1
50-315/...	35	f	4	V	V	V	8	9	V	V	/	V	V	f	2	5	10	2
65-125/...	25	f	1	V	2	3	4	5	6	V	V	/	/	f	1	5	3	1
65-160/...	25	f	5	V	V	3	4	V	6	V	V	/	/	f	1	5	9	1
65-200/...	25	f	f	V	V	V	4	V	6	7	12	/	/	f	1	5	9	1
65-250/...	35	f	f	V	V	V	V	9	V	V	13	V	14	f	2	9	12	2
65-315/...	35	f	4	V	V	V	V	9	10	V	V	V	V	f	2	9	10	2
80-160/...	25	f	5	V	V	V	4	V	6	7	12	/	/	f	1	6	9	1
80-200/...	35	f	6	V	V	V	8	9	V	V	13	15	V	f	2	6	10	2
80-250/...	35	f	7	V	V	V	V	9	10	V	13	15	V	f	2	6	10	2
80-315/...	35	f	4	V	V	V	V	V	10	11	13	V	V	f	2	6	10	2
80-400/...	55	f	10	/	/	/	/	/	/	/	16	/	17	f	3	f	f	3
100-160/...	35	f	6	V	V	V	8	V	V	V	13	V	V	f	2	7	10	2
100-200/...	35	f	6	V	V	V	V	9	V	V	13	15	V	f	2	7	10	2
100-250/...	35	f	7	V	V	V	V	V	10	V	V	V	V	f	2	7	10	2
100-315/...	35	f	4	V	V	V	V	V	V	11	13	V	V	f	2	7	10	2
100-400/...	55	f	10	/	/	/	/	/	/	/	16	/	17	f	3	7	8	3
125-200/...	35	f	8	V	V	V	V	9	10	V	V	V	V	f	2	8	11	2
125-250/...	35	f	9	V	V	V	V	V	10	11	13	V	V	f	2	8	11	2
125-315/...	55	f	11	/	/	/	/	/	/	/	16	/	17	f	3	8	8	3
125-400/...	55	f	10	/	/	/	/	/	/	/	16	/	17	f	3	8	8	3
150-200/...	35	f	8	V	V	V	V	V	10	V	V	V	V	f	2	f	11	2
150-250/...	35	f	9	V	V	V	V	V	10	11	13	V	V	f	2	14	13	2
150-315/...	55	f	11	/	/	/	/	/	/	/	16	/	17	f	3	14	8	3

1) Etabloc with standardized motor only

Ⓜ	Drive lantern 341 Shaft unit 25	35	55
71	f	/	/
80	1	/	/
90	1	/	/
100	2	4	/
112	2	4	/
132	f	f	/
160	3	6	/
180	3	6	/
200	7	8	10
225	/	9	11

Ⓜ	Rating
71	.../024, .../034
80	.../054, .../074, .../072, .../112
90	.../114, .../154, .../152, .../222
100	.../224, .../304, .../302
112	.../404, .../402
132	.../554, .../754, .../552, .../752
160	.../1104, .../1504, .../1102, .../1502, .../1852
180	.../1854, .../2204, .../2202
200	.../3004, .../3704, .../3002, .../3702
225	.../4504, .../4502,

1 / 1	Same number means same component
○	Components differ
X	Component not fitted
V	This pump/motor combination is not possible
/	This pump/motor combination is not possible
	Component interchangeable with Etanorm

Recommended Spare Parts Stock for 2 Years' Continuous Operation to DIN 24 296

Part No.	Description	Number of Pumps (incl. stand-by pumps)						
		2	3	4	5	6 and 7	8 and 9	10 and more
		Quantity of spare parts						
210	Shaft [1]	1	1	1	2	2	2	20 %
230	Impeller (incl. casing wear ring 502.2) [2]	1	1	1	2	2	2	20 %
230.1/.2	Impeller [3] (set)	1	1	1	2	2	2	20 %
400.1/.2	Gaskets [4] (set)	4	6	8	8	9	12	150 %
412.3	O-ring [3]	2	3	4	4	4	5	10 %
433	Mechanical seal	1	1	2	2	2	3	25 %
502.1	Casing wear ring [2]	2	2	2	3	3	4	50 %
523	Shaft sleeve	2	2	2	3	3	4	50 %

1) not applicable to Etabloc G, M
2) not applicable to Etabloc G 25-20/... and 32-23/...
3) only on Etabloc 32-23/...
4) not applicable to Etabloc 32-23/...

Subject to technical modifications

1.7.2000 XBS d/7

KSB Aktiengesellschaft
Industry and Water Engineering Pumps
D-67225 Frankenthal, Johann-Klein-Str. 9, D-67227 Frankenthal
Tel.: (+49) 62 33/86-0 · Fax: (+49) 62 33/86-34 01 · http://www.ksb-industry.com